S.A.S.à Conseil de Surveillance au capital de 525 000 Euros
Parc Industriel des 50 Arpents
8, square Louis Blanc
77680 ROISSY-EN-BRIE - France

Moto-turbine R4E355-RB10-01 - 13430358

Cette moto-turbine 13430358 **ebmpapst** convient parfaitement pour des applications comme les produits électroniques, le traitement médical, le ménage…

Moto-turbine radiale à réaction **R4E355-RB10-01 ebmpapst** aspirant d'un seul côté avec roue en matière plastique PP.

- Contrôleur de température commuté en interne
- Sens de rotation horaire vu côté rotor
- Roulements à billes
- IP 44
- Branchement électrique par câble
- Homologations CCC; EAC
- Conformité CE
- Masse 6,5kg

Caractéristiques :
- Longueur du câble (m) : 0,45
- Fréquence : 50/60Hz
- Alimentation : 230V
- Type de connexion : câble
- Débit (m3/h) : 3200
- Diamètre (hélice ou turbine) : 355
- Indice de protection : 44
- Température de l'air véhiculé : de - 25° à + 60°
- Vitesse (tours/minute) : 1405
- Niveau sonore (décibels) : 72
- Intensité (ampères) : 0,89
- Puissance absorbée (watts) : 200
- Conformité RoHs : oui
- Monté sur : roulements

S.A.S.à Conseil de Surveillance au capital de 525 000 Euros
Parc Industriel des 50 Arpents
8, square Louis Blanc
77680 ROISSY-EN-BRIE - France

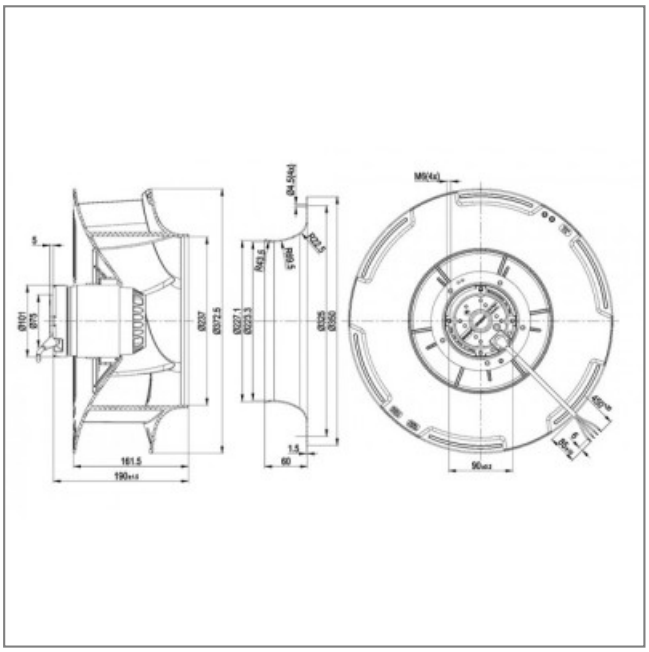

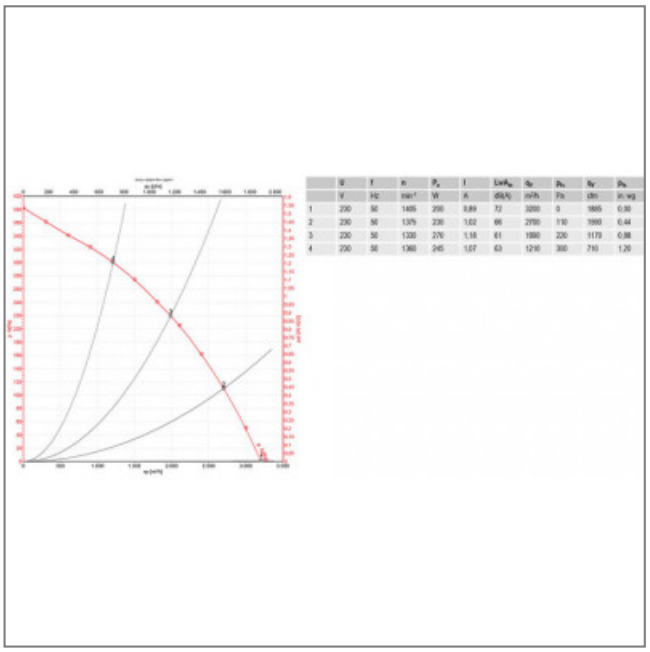

	U	f	n	P_a	I	Lw_{A}	Q_v	P_{fs}	Q_r	P_{fs}
	V	Hz	min⁻¹	W	A	dB(A)	m³/h	Pa	l/m	in. wg
1	230	50	1405	250	0,89	72	3200	0	1865	0,30
2	230	50	1375	230	1,02	66	2700	110	1590	0,44
3	230	50	1330	270	1,18	61	1990	220	1170	0,88
4	230	50	1360	245	1,07	63	1210	300	710	1,20