S.A.S.à Conseil de Surveillance au capital de 525 000 Euros
Parc Industriel des 50 Arpents
8, square Louis Blanc
77680 ROISSY-EN-BRIE - France

Ventilateur S4E300-AS26-92 - 13032275

Ce ventilateur hélicoïde sur grille 13032275 **ebmpapst** efficace et silencieux convient parfaitement pour des applications comme les technologies de ventilation, l'énergie éolienne…

Ventilateur AC axial hélicoïde **S4E300-AS26-92 ebmpapst** avec moto-hélice 5 pales faucilles en matière plastique PP et grille de protection en acier plastifié noir.

- IP44
- Sens d'air hélice vers fixations
- Raccordement électrique par câble
- Isolation classe B
- Roulements à billes
- Sens de rotation à gauche en regardant le rotor
- Conformité EN 60335-1; CE
- Masse 2,5kg

Caractéristiques :
- Fréquence : 50/60Hz
- Alimentation : 230V
- Type de connexion : câble
- Débit (m3/h) : 1845
- Diamètre (hélice ou turbine) : 300
- Indice de protection : 44
- Température de l'air véhiculé : de - 25° à + 40°
- Vitesse (tours/minute) : 1400
- Intensité (ampères) : 0,31
- Puissance absorbée (watts) : 68
- Conformité RoHs : oui
- Monté sur : roulements

S.A.S.à Conseil de Surveillance au capital de 525 000 Euros
Parc Industriel des 50 Arpents
8, square Louis Blanc
77680 ROISSY-EN-BRIE - France

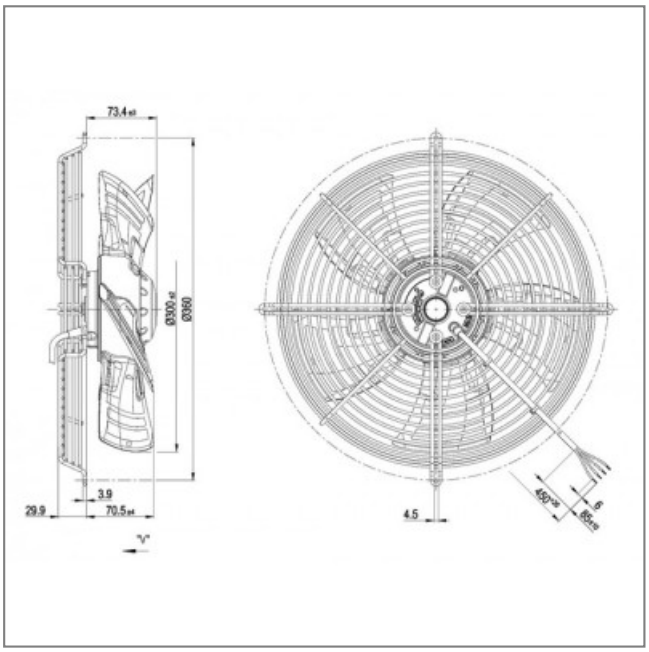

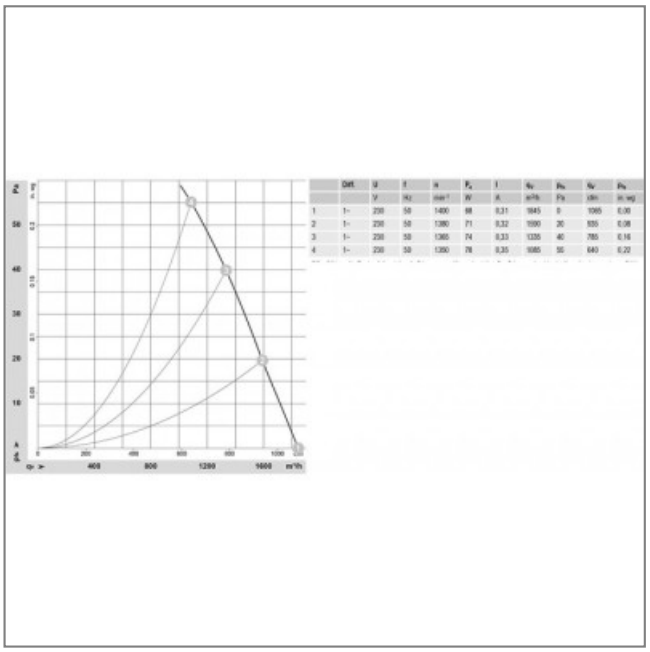

	Diff.	U	f	n	P_2	I	q_v	p_{sf}	q_v	p_{sf}
		V	Hz	min⁻¹	W	A	m³/h	Pa	l/s	m wg
1	1~	230	50	1400	68	0,31	1845	0	1065	0,00
2	1~	230	50	1380	71	0,32	1590	20	955	0,08
3	1~	230	50	1365	74	0,33	1335	40	785	0,16
4	1~	230	50	1350	78	0,35	1085	55	640	0,22