S.A.S.à Conseil de Surveillance au capital de 525 000 Euros
Parc Industriel des 50 Arpents
8, square Louis Blanc
77680 ROISSY-EN-BRIE - France

Moteur MTA 132 M4-2L 1.5/9 4/2 B3 - 25090645

Pour ce moteur 25090645, la gamme d'application est large : pompe hydraulique, machines agricoles (racleur, aplatisseur à grain, moulin), machines industrielles…

Moteur électrique asynchrone triphasé **MTA 132 M4-2L 1.5/9 4/2 B3** avec carcasse en aluminium.

- Classe d'isolation F
- Raccordement électrique par boîte à bornes
- IP55
- Masse 49,6kg

Caractéristiques :
- Hauteur de l'axe (mm) : 132
- Diamètre de l'arbre : 38
- Longueur de l'arbre (mm) : 80
- Fréquence : 50Hz
- Alimentation : 400V
- Type de connexion : boîte à bornes
- Indice de protection : 55
- Vitesse (tours/minute) : 1450/1920
- Intensité (ampères) : 5,54/16,4
- Puissance absorbée (watts) : 1500/9000
- Conformité RoHs : oui
- Monté sur : roulements

Côte d'encombrement : A = 216mm, AA = 252mm, AC = 270mm, AD = 325mm, B = 178mm, C = 89mm,D = 38mm, E = 80mm, F = 10mm, GA = 41mm,H = 132mm, HA = 16mm, K = 12x16mm, L = 475mm, PE = M32x1,5mm, TBH = 119mm, TBW = 112mm, TBS = 37mm
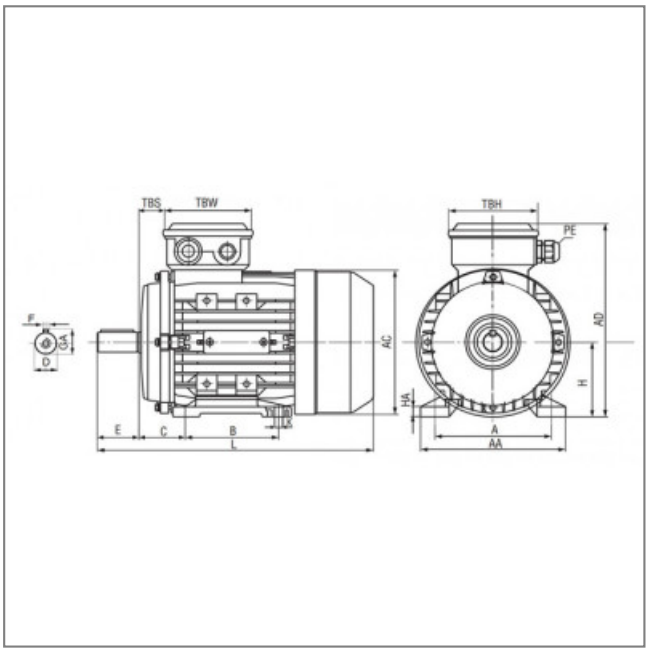
S.A.S.à Conseil de Surveillance au capital de 525 000 Euros
Parc Industriel des 50 Arpents
8, square Louis Blanc
77680 ROISSY-EN-BRIE - France