S.A.S.à Conseil de Surveillance au capital de 525 000 Euros
Parc Industriel des 50 Arpents
8, square Louis Blanc
77680 ROISSY-EN-BRIE - France

Ventilateur D3G318-BB34-11 - 13620323

Ventilateur 13620323 **ebmpapst** utilisé dans une large gamme d'application : Systèmes de ventilation forcée pour l'équipement électrique et les machines rotatives, Industrie…

Ventilateur centrifuge double aspiration EC radial à action **D3G318-BB34-11 ebmpapst** avec enveloppe en tôle d'acier zinguée et moteur à fixation anti vibratoire par bras support sur un côté.

- Roulements à billes
- Isolation Classe B
- Contrôleur de température commuté en interne
- Branchement électrique câble
- IP54
- Sens de rotation horaire vu côté rotor
- Conformité CE
- Homologation EAC
- Pression minimum : 150 Pa
- Masse 22,8kg

Caractéristiques :
- A économie d'énergie : oui
- Dimensions sortie d'air (L x h) : 386x340
- Longueur du câble (m) : 0,8
- Fréquence : 50/60Hz
- Alimentation : 230V
- Type de connexion : câble
- Débit (m3/h) : 4730
- Diamètre (hélice ou turbine) : 318
- Indice de protection : 54
- Température de l'air véhiculé : de - 25° à + 40°
- Vitesse (tours/minute) : 850
- Niveau sonore (décibels) : 78
- Intensité (ampères) : 3,4
- Puissance absorbée (watts) : 750
- Conformité RoHs : oui
- Monté sur : roulements

S.A.S.à Conseil de Surveillance au capital de 525 000 Euros
Parc Industriel des 50 Arpents
8, square Louis Blanc
77680 ROISSY-EN-BRIE - France

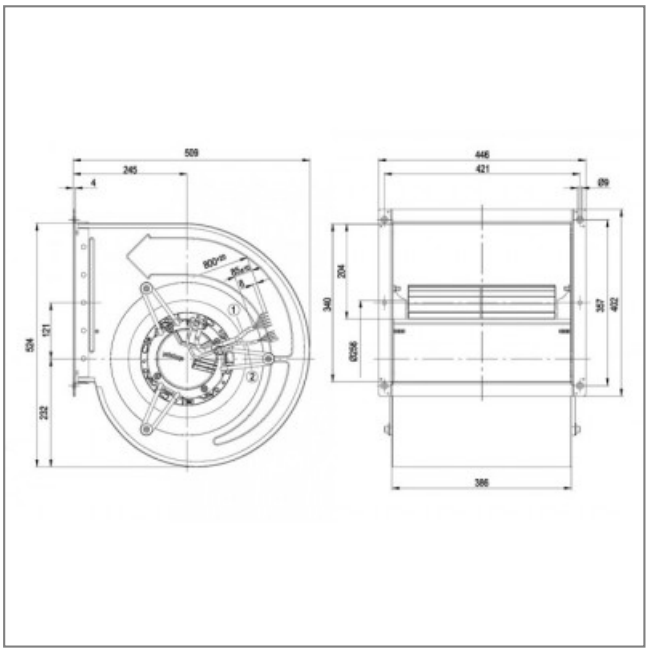

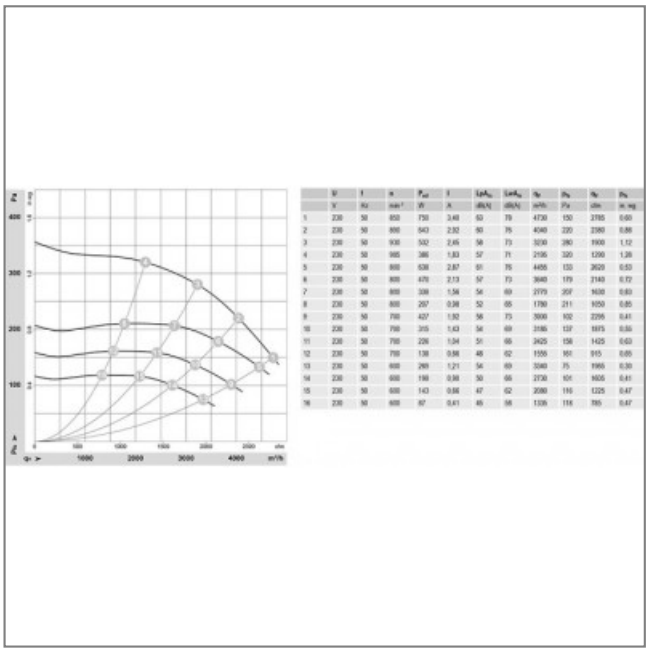

	U	f	n	P_{el}	I	LpA_{ou}	LwA_{ou}	q_v	p_{fs}	p_{ts}	p_{vs}
	V	Hz	min-1	W	A	dB(A)	dB(A)	m³/h	Pa	dm	m. wg
1	230	50	850	750	3,40	62	79	4730	150	2785	0,60
2	230	50	890	643	2,92	60	76	4040	220	2380	0,88
3	230	50	930	552	2,45	58	73	3230	280	1900	1,12
4	230	50	985	386	1,83	57	71	2195	320	1250	1,28
5	230	50	880	638	2,87	61	76	4455	130	2620	0,52
6	230	50	800	470	2,13	57	73	3040	179	2140	0,72
7	230	50	880	338	1,54	54	69	2179	207	1430	0,83
8	230	50	800	257	0,38	52	65	1780	211	1050	0,85
9	230	50	790	427	1,92	56	73	3000	102	2295	0,41
10	230	50	790	315	1,43	54	69	2186	137	1675	0,55
11	230	50	790	226	1,04	51	66	2425	158	1425	0,63
12	230	50	790	138	0,66	48	62	1555	161	915	0,65
13	230	50	600	269	1,21	54	69	3040	75	1955	0,30
14	230	50	600	198	0,88	50	66	2730	101	1605	0,41
15	230	50	600	143	0,66	47	62	2080	116	1225	0,47
16	230	50	600	87	0,41	45	56	1336	116	785	0,47