S.A.S.à Conseil de Surveillance au capital de 525 000 Euros
Parc Industriel des 50 Arpents
8, square Louis Blanc
77680 ROISSY-EN-BRIE - France

DD 10/8.1500.4 BRIDE ET SUPPORT - 30452101

Caractéristiques :
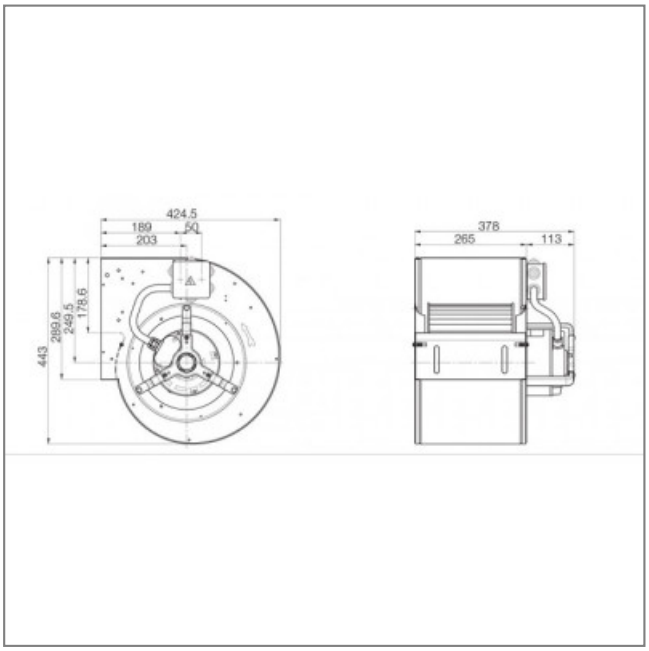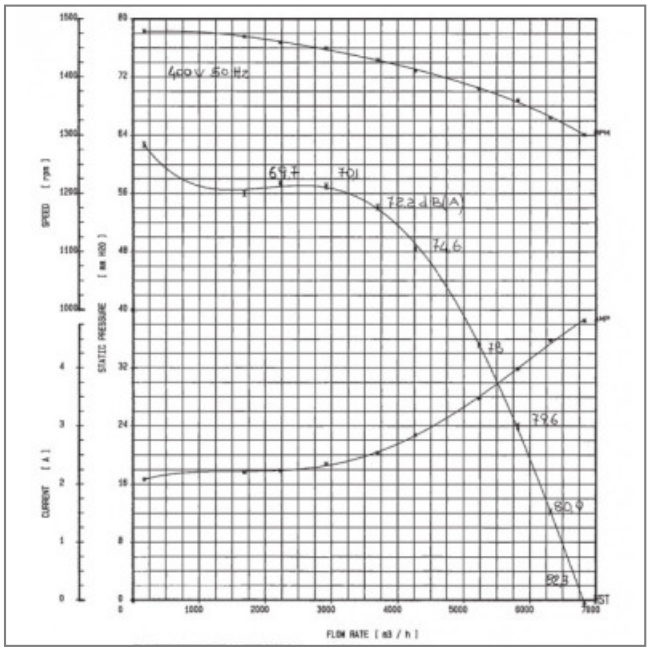
- Dimensions sortie d'air (L x h) : 265x289 (10/8)
- Fréquence : 50/60Hz
- Alimentation : 220/380V
- Type de connexion : boîte à bornes
- Débit (m3/h) : 7200
- Température de l'air véhiculé : de - 20° à + 40°
- Vitesse (tours/minute) : 1360
- Niveau sonore (décibels) : 85
- Intensité (ampères) : 8,7
- Puissance absorbée (watts) : 1500
- Conformité RoHs : oui
- Monté sur : roulements