S.A.S.à Conseil de Surveillance au capital de 525 000 Euros
Parc Industriel des 50 Arpents
8, square Louis Blanc
77680 ROISSY-EN-BRIE - France

DDM 10/10.750.4 BRIDE ET SUPPORT - 30461032

Ce ventilateur 30461032 **NICOTRA** est idéal pour les professionnels dans le domaine du génie climatique.

Ventilateur centrifuge double entrée **DDM 10/10.750.4 BRIDE ET SUPPORT NICOTRA** avec volute en acier galvanisé et turbine à pales courbées vers l'avant, directement montée sur le moteur du rotor externe.

- Roulements à billes
- IP55
- Branchement électrique boîte à bornes
- Protection thermique externe
- Masse 18kg

Caractéristiques :
- Dimensions sortie d'air (L x h) : 331x289
- Fréquence : 50Hz
- Alimentation : 400V
- Type de connexion : boîte à bornes
- Débit (m3/h) : 5450
- Indice de protection : 55
- Température de l'air véhiculé : de - 20° à + 40°
- Vitesse (tours/minute) : 1370
- Intensité (ampères) : 3,3
- Puissance absorbée (watts) : 750
- Conformité RoHs : oui
- Monté sur : roulements
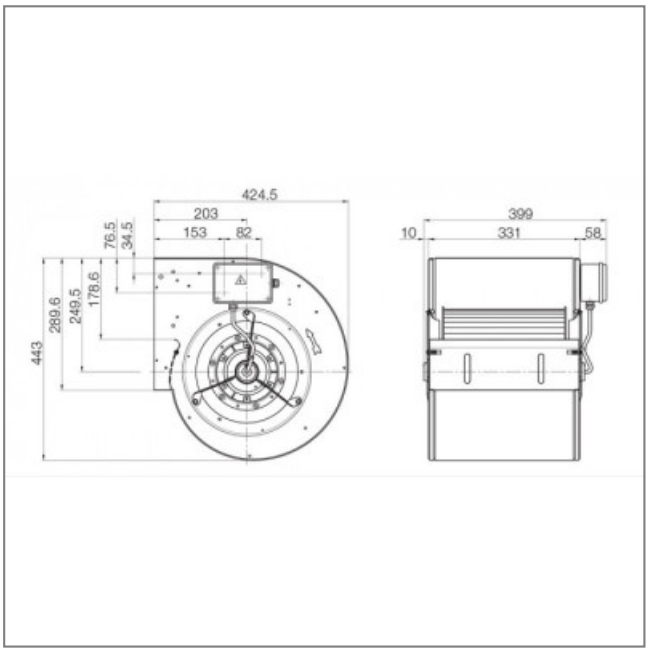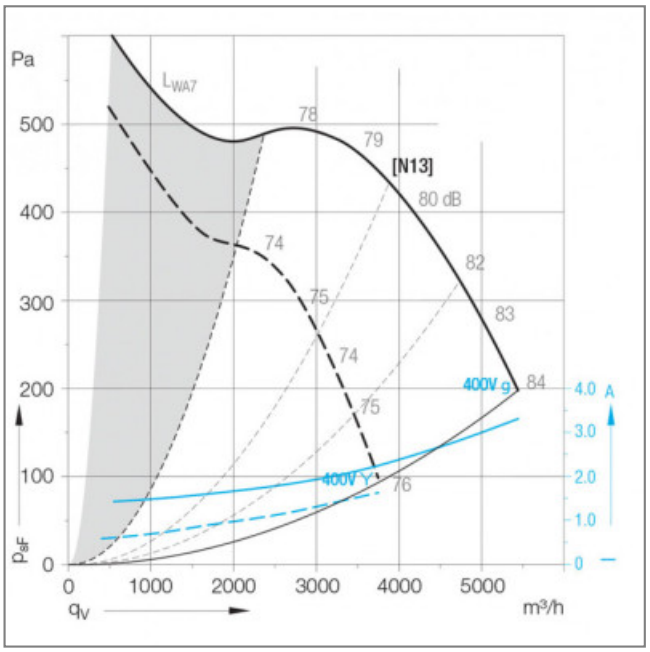
S.A.S.à Conseil de Surveillance au capital de 525 000 Euros
Parc Industriel des 50 Arpents
8, square Louis Blanc
77680 ROISSY-EN-BRIE - France