S.A.S.à Conseil de Surveillance au capital de 525 000 Euros
Parc Industriel des 50 Arpents
8, square Louis Blanc
77680 ROISSY-EN-BRIE - France

Moteur 84072469010 SA HORAIRE - 31200004

Moteur 31200004 **SISME** utilisé pour les ventilo-convecteurs.

Moteur électrique monophasé simple arbre à condensateur permanent 8**4072469010 SA HORAIRE SISME**.

- Raccordement électrique bornier
- Rotation sens horaire vu côté rotor
- Masse 4,5kg

Caractéristiques :
- Diamètre de l'arbre : 12,7
- Longueur de l'arbre (mm) : 181,9
- Sens de rotation : SH
- Fréquence : 50/60Hz
- Alimentation : 230V
- Type de connexion : bornier
- Vitesse (tours/minute) : 1100
- Intensité (ampères) : 0,38
- Puissance absorbée (watts) : 27
- Conformité RoHs : oui
- Monté sur : roulements
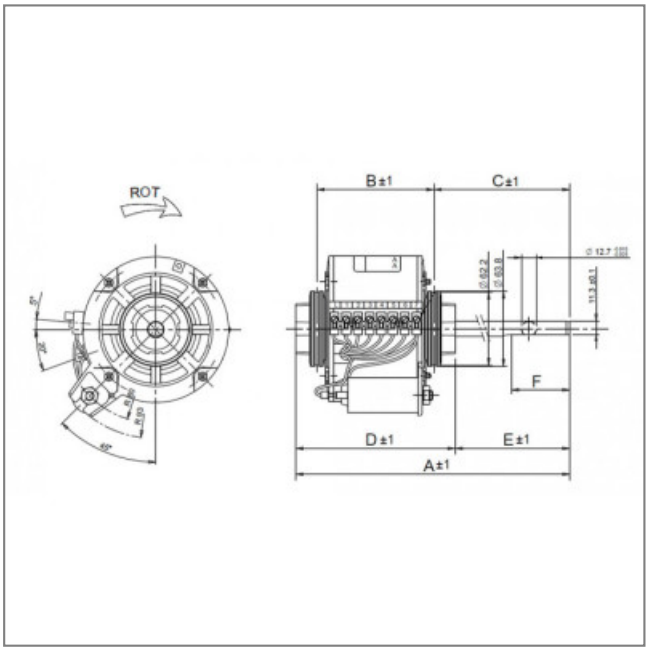
Côte d'encombrement : A = 318,1mm, B = 100-124mm, C = 189-201mm, D = 136,2mm, E = 181,9mm, F = 110mm