S.A.S.à Conseil de Surveillance au capital de 525 000 Euros
Parc Industriel des 50 Arpents
8, square Louis Blanc
77680 ROISSY-EN-BRIE - France

Moto-turbine RLM E6-2528-BE-AY-L - 30430575

Ce matériel innovant a permis à **NICOTRA** d'apporter des réponses performantes pour des applications dans les bâtiments commerciaux, les unités de traitement d'air…

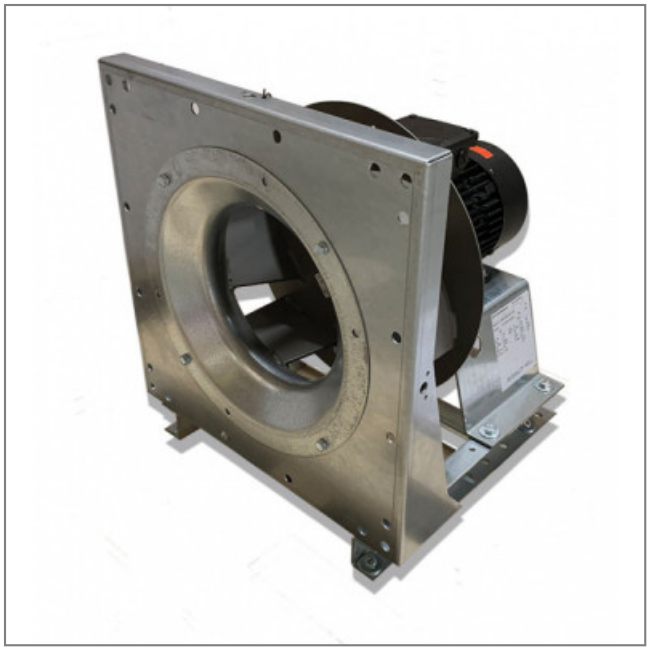

Ventilateur centrifuge haute performance **RLM E6-2528-BE-AY-L NICOTRA** turbine avec lames à profil creux incurvées vers l'arrière et moteur à courant continu avec unité de commande externe.

- Branchement électrique boîte à bornes
- Roulements à billes
- Poids 22kg
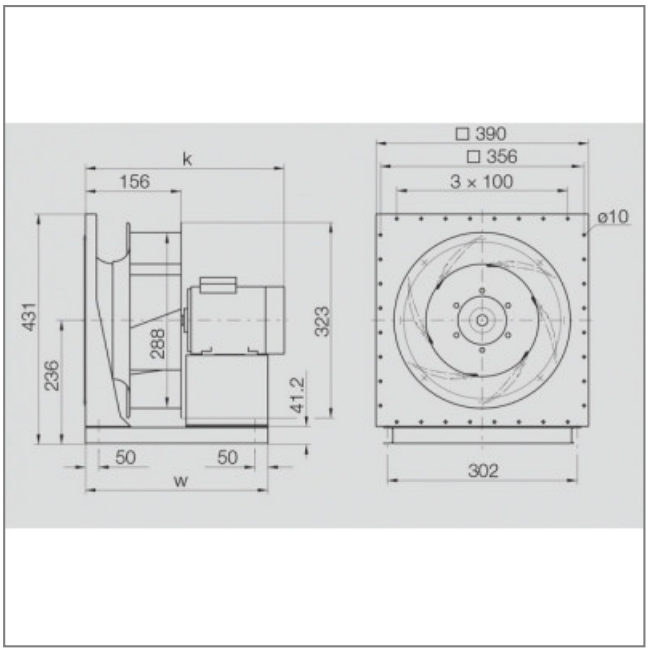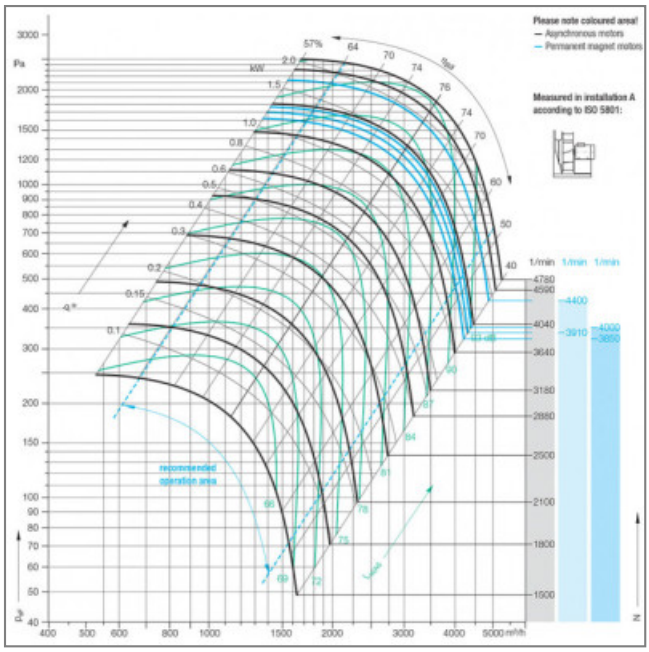
<u>Caractéristiques :</u>
- Dimensions (mm) : 390x390
- Type de connexion : Boîte à bornes
- Débit (m3/h) : 4300
- Vitesse (tours/minute) : 3910
- Niveau sonore (décibels) : 93
- Intensité (ampères) : 3,2
- Puissance absorbée (watts) : 1500
- Conformité RoHs : oui
- Monté sur : roulements