S.A.S.à Conseil de Surveillance au capital de 525 000 Euros
Parc Industriel des 50 Arpents
8, square Louis Blanc
77680 ROISSY-EN-BRIE - France

Ventilateur D4E225-BC01-23 - 13422118

Facilité d'utilisation pour ce ventilateur 13422118 **ebmpapst** dans de nombreux domaines d'activité : Industrie, Systèmes de ventilation forcée pour l'équipement électrique et les machines rotatives…

Ventilateur centrifuge double ouie basse pression **D4E225-BC01-23 ebmpapst** en tôle d'acier galvanisée avec lames incurvées vers l'avant et moteur.

- Roulements à billes
- IP 44
- Isolation Classe B
- Sens de rotation anti-horaire vu côté rotor
- Branchement électrique par câble
- Protection contre les surcharges thermiques connectée à l'intérieur
- Masse 12,6kg

Caractéristiques :
- Dimensions sortie d'air (L x h) : 287x146
- Longueur du câble (m) : 0,6
- Alimentation : 230V
- Type de connexion : câble
- Débit (m3/h) : 2590
- Diamètre (hélice ou turbine) : 225
- Indice de protection : 22
- Température de l'air véhiculé : de - 25° à + 40°
- Vitesse (tours/minute) : 1250
- Intensité (ampères) : 2,28
- Puissance absorbée (watts) : 520
- Conformité RoHs : oui
- Monté sur : roulements

S.A.S.à Conseil de Surveillance au capital de 525 000 Euros
Parc Industriel des 50 Arpents
8, square Louis Blanc
77680 ROISSY-EN-BRIE - France

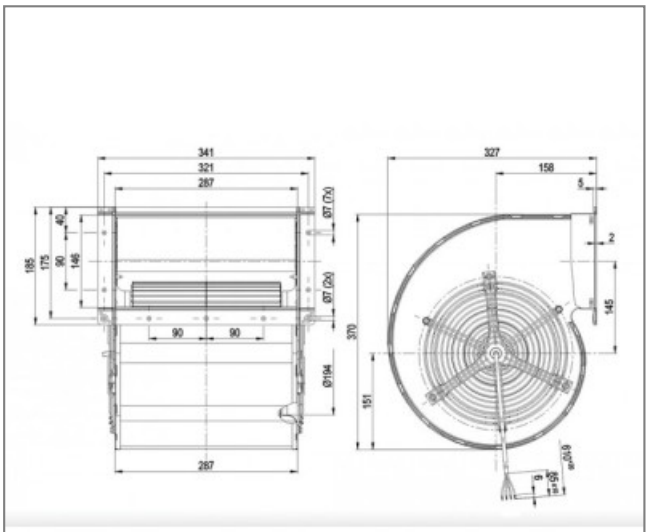

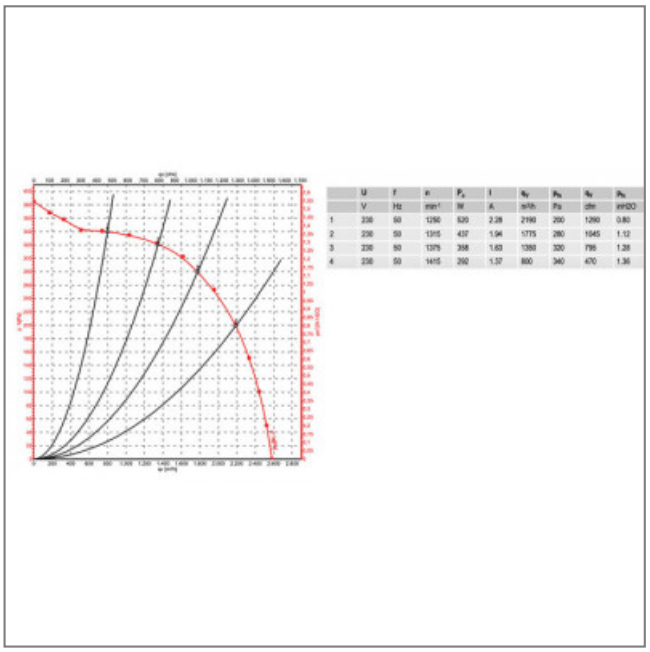

	U	f	n	P_a	I	q_v	p_{fs}	η_s	p_{sf}
	V	Hz	min⁻¹	W	A	m³/h	Pa	dB	mmCO
1	230	50	1250	520	2.28	2190	200	1260	0.80
2	230	50	1315	437	1.94	1775	280	1045	1.12
3	230	50	1375	358	1.63	1350	320	795	1.28
4	230	50	1415	292	1.37	800	340	470	1.36