S.A.S.à Conseil de Surveillance au capital de 525 000 Euros
Parc Industriel des 50 Arpents
8, square Louis Blanc
77680 ROISSY-EN-BRIE - France

Ventilateur 405FH - 13020091

Ce ventilateur compact ebmpapst convient parfaitement pour une large gamme de conditions de refroidissement dans les domaines des appareils électroménagers, de l'éclairage, de l'Industrie pharmaceutique...

Ventilateur axial compact **405FH ebmpapspt** de conception mécanique robuste et de grande qualité.

- Paliers lisses
- IP 20
- Branchement électrique 2 fils, extrémités dénudées et étamées
- Masse 17g

Caractéristiques :
- Dimensions (mm) : 40x40x10
- Longueur du câble (m) : 0,31
- Fréquence : 50/60Hz
- Alimentation : 5V
- Type de connexion : fils
- Débit (m3/h) : 9
- Indice de protection : 20
- Température de l'air véhiculé : de - 20° à + 70°
- Vitesse (tours/minute) : 6000
- Puissance absorbée (watts) : 0,9
- Conformité RoHs : oui
- Monté sur : coussinets
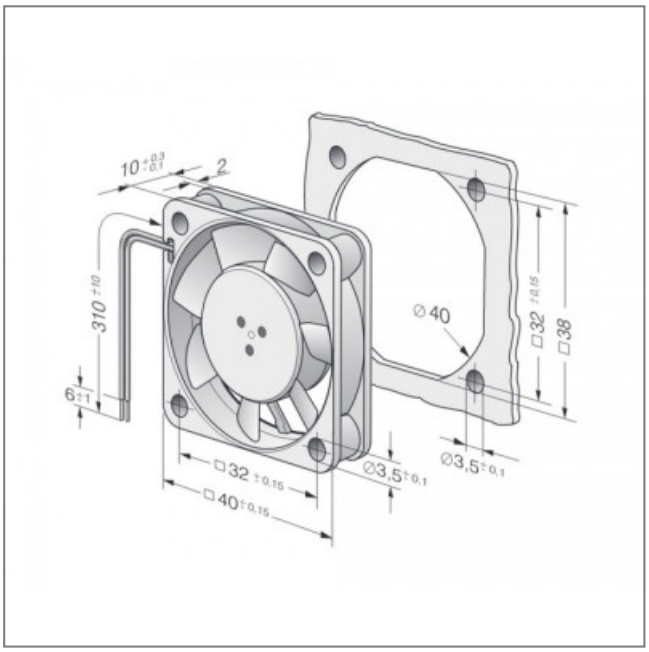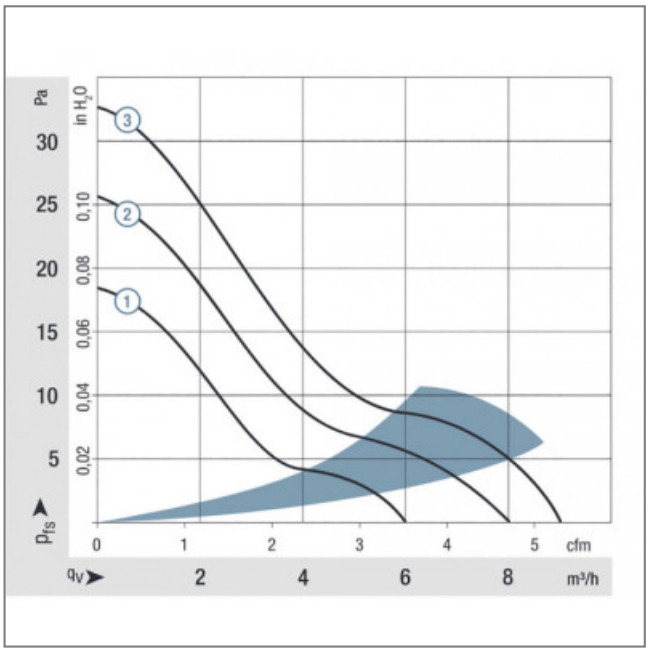
S.A.S.à Conseil de Surveillance au capital de 525 000 Euros
Parc Industriel des 50 Arpents
8, square Louis Blanc
77680 ROISSY-EN-BRIE - France