S.A.S.à Conseil de Surveillance au capital de 525 000 Euros
Parc Industriel des 50 Arpents
8, square Louis Blanc
77680 ROISSY-EN-BRIE - France

Moto-turbine K3G450-PA23-71 - 13654504

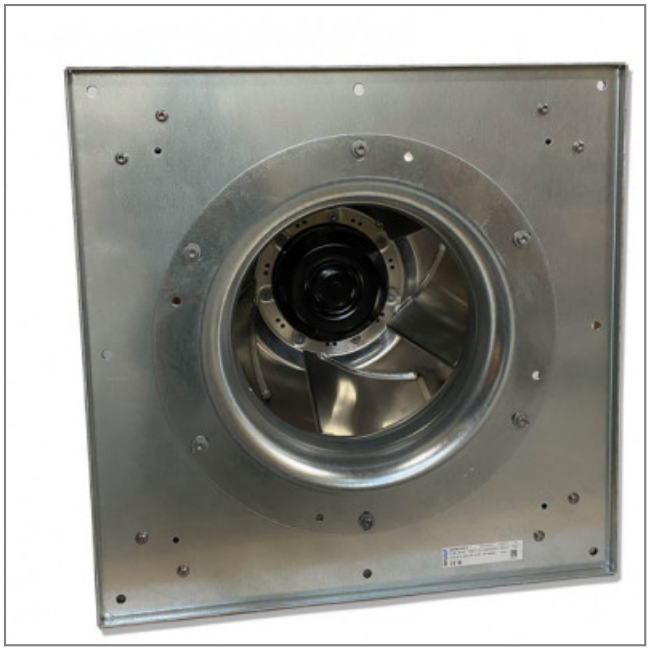

De conception compacte et ultra performante ce module 13654504 de la marque **ebmpapst** est présent dans de nombreuses applications comme le traitement médical, l'automobile, la climatisation...

Module centrifuge EC-RadiPac **K3G450-PA23-71 ebmpapst**, courbé vers l'arrière à une entrée avec support.

- Sens de rotation horaire vu côté rotor
- Protection contre l'inversion des pôles et le blocage
- Branchement électrique boîte à bornes
- Roulements à billes
- IP 55
- Conforme à la norme EN 61800-5-1; CE
- Homologation EAC
- Masse 37kg

Caractéristiques :
- A économie d'énergie : oui
- Dimensions (mm) : 630x630
- Fréquence : 50/60Hz
- Alimentation : 400V
- Type de connexion : boîte à bornes
- Débit (m3/h) : 12265
- Diamètre (hélice ou turbine) : 450
- Indice de protection : 55
- Température de l'air véhiculé : de - 25° à + 40°
- Vitesse (tours/minute) : 2140
- Intensité (ampères) : 2,69
- Puissance absorbée (watts) : 1709
- Conformité RoHs : oui
- Monté sur : roulements

S.A.S.à Conseil de Surveillance au capital de 525 000 Euros
Parc Industriel des 50 Arpents
8, square Louis Blanc
77680 ROISSY-EN-BRIE - France

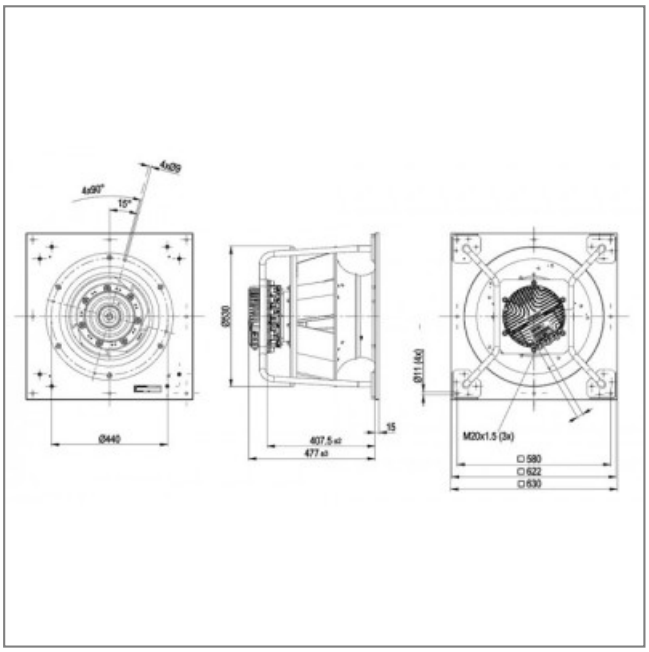

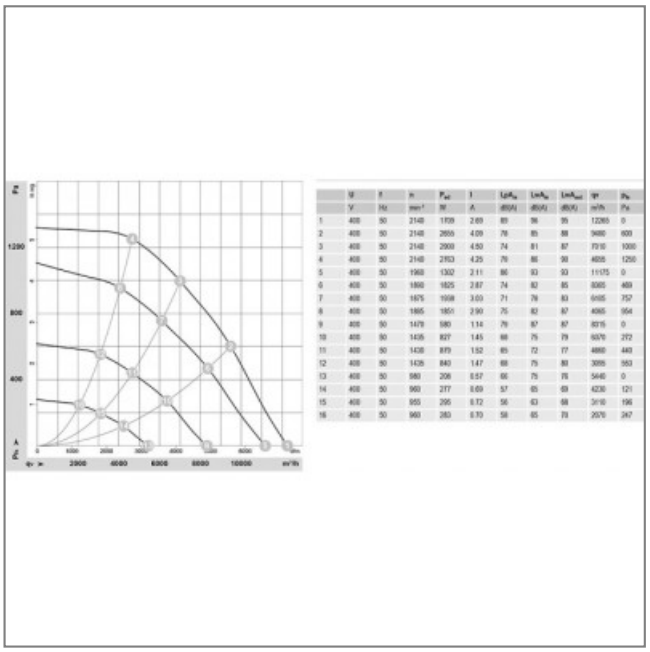

	U	f	n	P_{el}	I	$L_{pA_{ref}}$	$L_{wA_{ref}}$	$L_{wA_{out}}$	qv	Ps
	V	Hz	min⁻¹	W	A	dB(A)	dB(A)	dB(A)	m³/h	Pa
1	400	50	2140	1709	2.69	85	96	95	12265	0
2	400	50	2140	2655	4.09	78	85	88	9480	600
3	400	50	2140	2900	4.50	74	81	87	7310	1000
4	400	50	2140	2753	4.25	76	86	90	4035	1250
5	400	50	1960	1302	2.11	86	93	93	11175	0
6	400	50	1860	1625	2.87	74	82	85	8365	469
7	400	50	1675	1508	3.00	71	79	83	6165	757
8	400	50	1865	1851	2.90	75	82	87	4085	954
9	400	50	1479	580	1.14	79	87	87	8315	0
10	400	50	1435	827	1.45	68	75	79	6375	272
11	400	50	1430	870	1.52	65	72	77	4860	440
12	400	50	1435	840	1.47	68	75	80	3095	553
13	400	50	980	208	0.57	66	75	78	5440	0
14	400	50	960	277	0.69	57	65	69	4230	121
15	400	50	955	295	0.72	56	63	68	3110	196
16	400	50	960	283	0.70	58	65	70	2570	247