S.A.S.à Conseil de Surveillance au capital de 525 000 Euros
Parc Industriel des 50 Arpents
8, square Louis Blanc
77680 ROISSY-EN-BRIE - France

Moto-turbine R2D250-RA10-15 - 13430300

Grâce à sa facilité d'utilisation la moto-turbine 13430300 **ebmpapst** est utilisable dans diverses applications : produits électroniques, chemins de fer…

Moto-turbine AC radiale à réaction **R2D250-RA10-15 ebmpapst** aspirant d'un seul côté avec roue 7 pales en matière plastique PA.

- Isolation classe F
- IP44
- Branchement électrique par câble + cosses 6,3 x 0,8
- Sens de rotation horaire vu côté rotor
- Conformité EN 60335-1
- Homologation CSA C22.2 n° 100; UL 1004-1
- Masse 2,82kg

Caractéristiques :
- Longueur du câble (m) : 0,6
- Fréquence : 50Hz
- Alimentation : 400V
- Type de connexion : câble + cosses
- Débit (m3/h) : 1450
- Diamètre (hélice ou turbine) : 250
- Indice de protection : 44
- Température de l'air véhiculé : de - 25° à + 80°
- Vitesse (tours/minute) : 2625
- Niveau sonore (décibels) : 76
- Intensité (ampères) : 0,27
- Puissance absorbée (watts) : 159
- Conformité RoHs : oui
- Monté sur : roulements

S.A.S.à Conseil de Surveillance au capital de 525 000 Euros
Parc Industriel des 50 Arpents
8, square Louis Blanc
77680 ROISSY-EN-BRIE - France

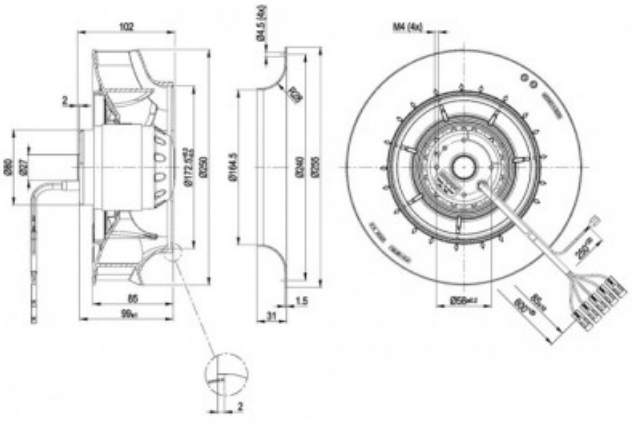

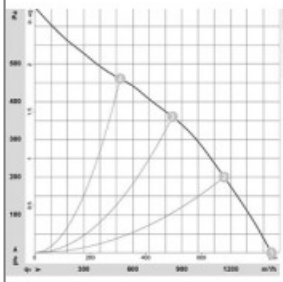

	Dét.	U	f	n	P_a	I	LpA_{ps}	LwA_{ps}	q_v	p_{fs}	q_v	p_{fs}
		V	Hz	min⁻¹	W	A	dB(A)	dB(A)	m³/h	Pa	cfm	in. wg
1	Y	400	50	2625	150	0,27	68	76	1400	0	850	0,30
2	Y	400	50	2515	195	0,32	60	71	1160	200	690	0,80
3	Y	400	50	2500	200	0,33	60	67	845	360	495	1,45
4	Y	400	50	2500	177	0,30	65	72	520	480	305	1,85