S.A.S.à Conseil de Surveillance au capital de 525 000 Euros
Parc Industriel des 50 Arpents
8, square Louis Blanc
77680 ROISSY-EN-BRIE - France

Ventilateur 6314/2TDHHP - 13020404

Ventilateur ebmpapst utilisé dans une large gamme d'applications : chauffage et ventilation, restauration…

Ventilateur axial compact courant continu **6314/2TDHHP ebmpapst** boîtier en aluminium et hélice en plastique PA.

- Roulements à billes
- Branchement électrique 2 fils, extrémités dénudées et étamées
- Sens de rotation à gauche en regardant le rotor
- Masse 910g

Caractéristiques :
- Dimensions (mm) : 172x51
- Alimentation : 24V
- Type de connexion : fils
- Débit (m3/h) : 702
- Indice de protection : 20
- Température de l'air véhiculé : de - 20° à + 75°
- Vitesse (tours/minute) : 7000
- Niveau sonore (décibels) : 67
- Intensité (ampères) : 2,8
- Puissance absorbée (watts) : 67
- Conformité RoHs : oui
- Monté sur : roulements
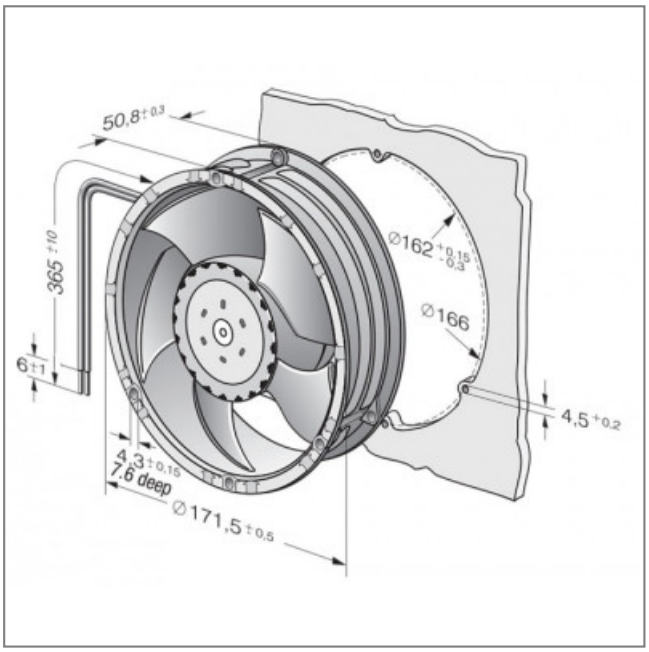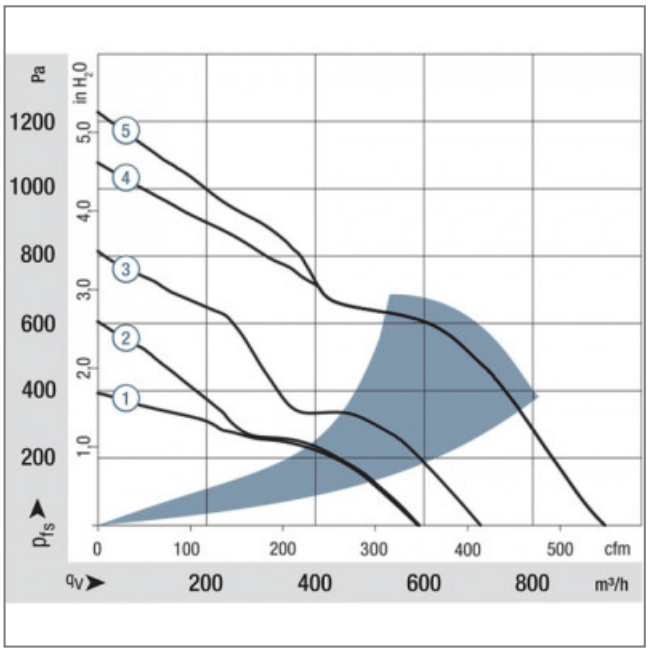
S.A.S.à Conseil de Surveillance au capital de 525 000 Euros
Parc Industriel des 50 Arpents
8, square Louis Blanc
77680 ROISSY-EN-BRIE - France