S.A.S.à Conseil de Surveillance au capital de 525 000 Euros
Parc Industriel des 50 Arpents
8, square Louis Blanc
77680 ROISSY-EN-BRIE - France

Ventilateur DDM 133/126.60.2.4V - 30462121

Ce ventilateur centrifuge 30462121 **NICOTRA** convient parfaitement pour les professionnels dans le domaine du CVC.

Ventilateur centrifuge double ouie à haut rendement **DDM 133/126.60.2.4V NICOTRA** boitier Scroll avec entrainement direct et pales courbées vers l'arrière. Roue incurvée vers l'avant directement montée sur le moteur à rotor externe.

- Roulements à billes
- Isolation classe B
- Branchement électrique boîte à bornes
- Masse 5kg

Caractéristiques :
- Dimensions sortie d'air (L x h) : 160x97
- Fréquence : 50/60Hz
- Alimentation : 230V
- Type de connexion : boîte à bornes
- Débit (m3/h) : 670
- Température de l'air véhiculé : de - 20° à + 40°
- Vitesse (tours/minute) : 2500
- Niveau sonore (décibels) : 62
- Intensité (ampères) : 0,72
- Puissance absorbée (watts) : 60
- Conformité RoHs : oui
- Monté sur : roulements
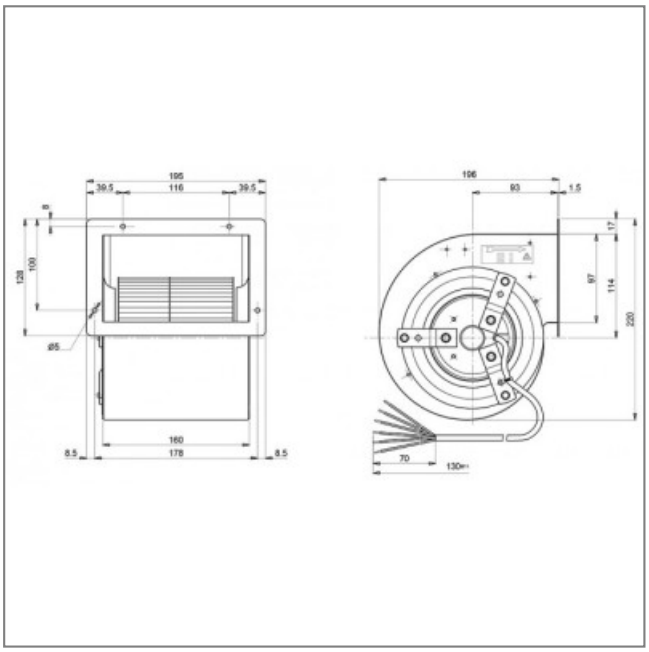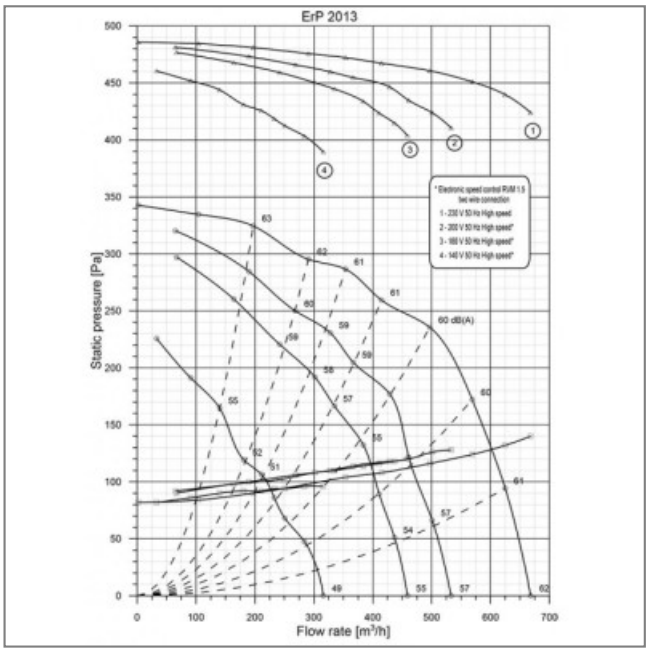
S.A.S.à Conseil de Surveillance au capital de 525 000 Euros
Parc Industriel des 50 Arpents
8, square Louis Blanc
77680 ROISSY-EN-BRIE - France