S.A.S.à Conseil de Surveillance au capital de 525 000 Euros
Parc Industriel des 50 Arpents
8, square Louis Blanc
77680 ROISSY-EN-BRIE - France

Ventilateur RZR 15-0500 LG/180 - 30043549

Ce ventilateur centrifuge 30043549 **NICOTRA** convient parfaitement pour les professionnels dans les domaines des unités de ventilation et de conditionnement d'air.

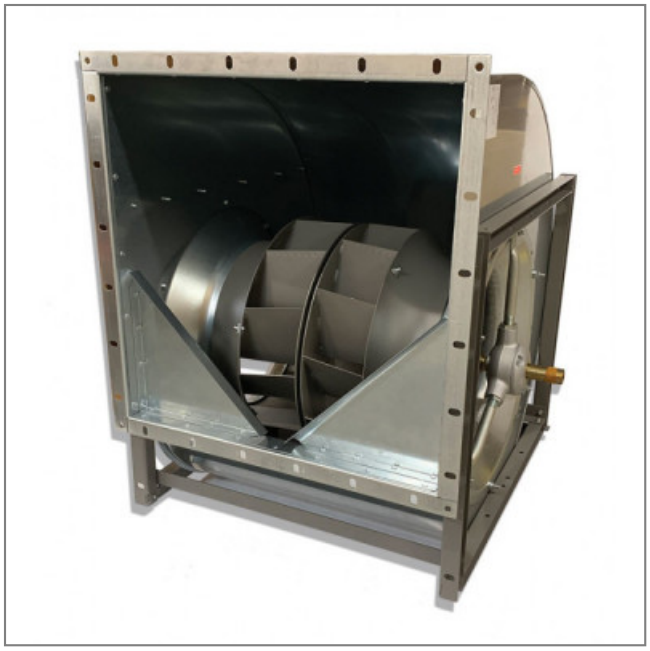

Ventilateur centrifuge double ouie pour entrainement par courroie **RZR 15-0500 LG/180 NICOTRA** avec turbine haute performance avec pales aérodynamiques à section creuse courbées vers l'arrière.

- Roulements à billes
- Masse 94kg
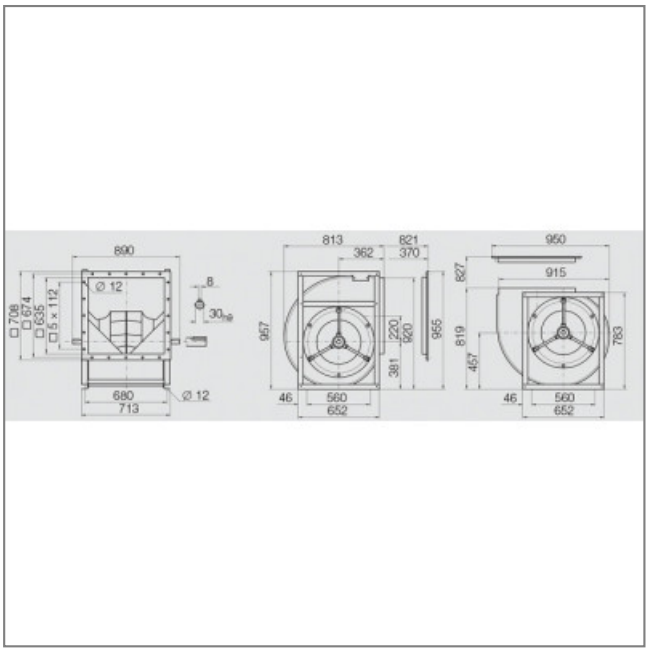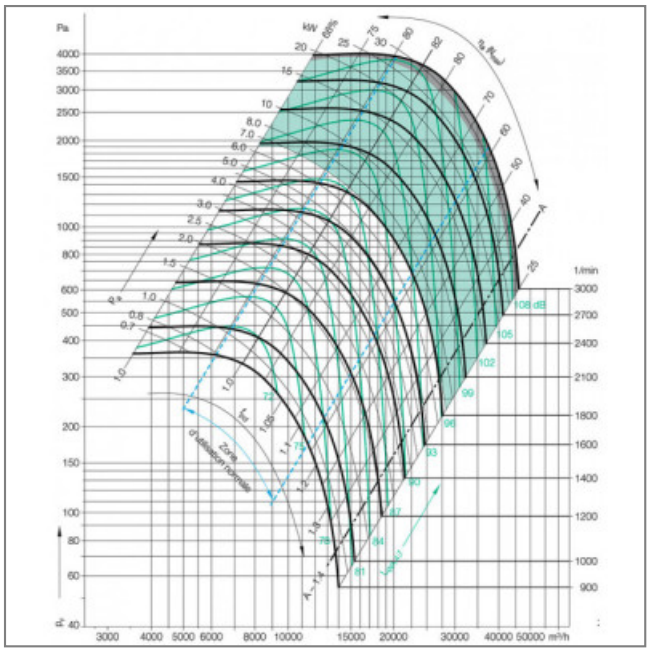
Caractéristiques :
- Dimensions sortie d'air (L x h) : 660x635
- Fréquence : 50/60Hz
- Débit (m3/h) : 45000
- Température de l'air véhiculé : de - 20° à + 80°
- Vitesse (tours/minute) : 2920
- Niveau sonore (décibels) : 109
- Conformité RoHs : oui
- Monté sur : roulements