S.A.S.à Conseil de Surveillance au capital de 525 000 Euros
Parc Industriel des 50 Arpents
8, square Louis Blanc
77680 ROISSY-EN-BRIE - France

Ventilateur DD 10/10.1500.4. BRIDE ET SUPPORT - 30452181

La qualité de ce ventilateur centrifuge 30452181 de la marque **NICOTRA** donne à vos appareils une durée de vie plus longue. Il s'impose dans le domaine de la ventilation générale air propre.

Ventilateur centrifuge double ouie **DD 10/10.1500.4. BRIDE ET SUPPORT NICOTRA**, volute en acier galvanisé et turbine à action équilibrée de manière statique montée en bout d'arbre moteur.

- Roulements à billes
- Isolation classe F
- Branchement électrique boîte à bornes
- IP55
- Pression minimum 190Pa
- Masse 26kg

Caractéristiques :
- Fréquence : 50Hz
- Alimentation : 230/400V
- Débit (m3/h) : 7100
- Indice de protection : 55
- Température de l'air véhiculé : de - 20° à + 40°
- Vitesse (tours/minute) : 1420
- Niveau sonore (décibels) : 81
- Intensité (ampères) : 9,7/5,6
- Puissance absorbée (watts) : 1500
- Conformité RoHs : oui
- Monté sur : roulements
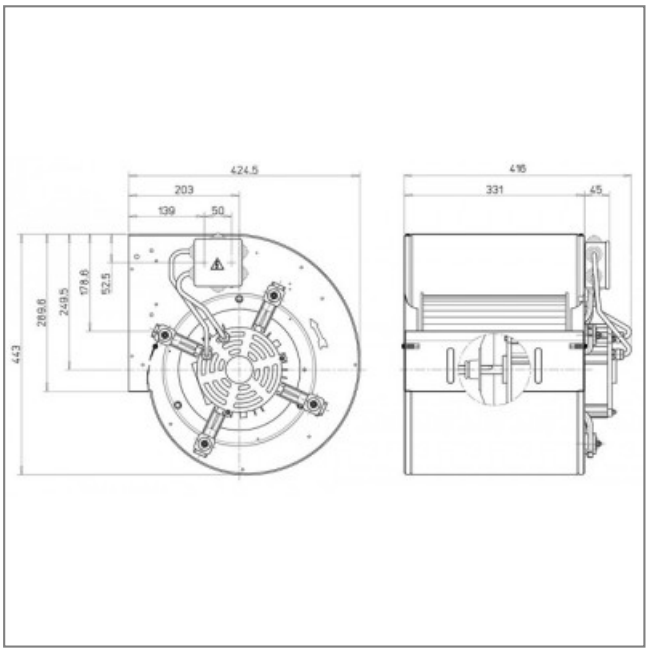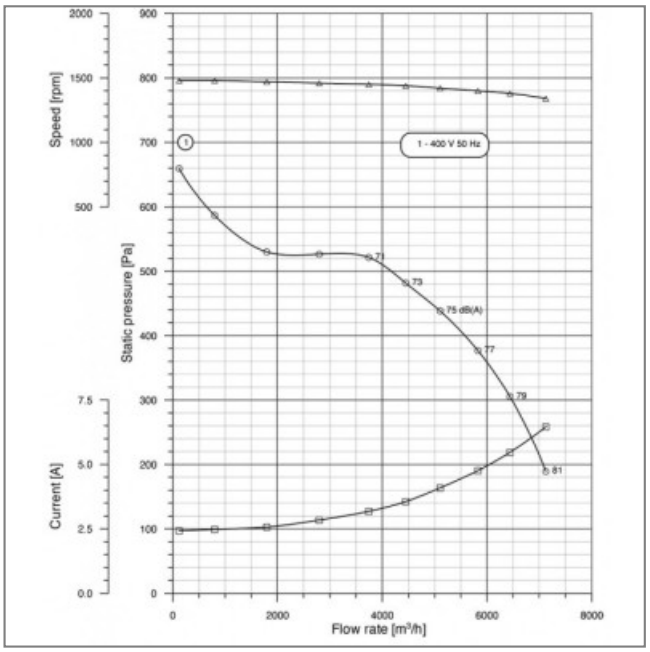
S.A.S.à Conseil de Surveillance au capital de 525 000 Euros
Parc Industriel des 50 Arpents
8, square Louis Blanc
77680 ROISSY-EN-BRIE - France