S.A.S.à Conseil de Surveillance au capital de 525 000 Euros
Parc Industriel des 50 Arpents
8, square Louis Blanc
77680 ROISSY-EN-BRIE - France

Ventilateur FB063-SDK.4I.V4L - 11010551

Ce ventilateur hélicoïde sur grille 11010551 **zhiel-abegg** est facile à utiliser dans de nombreux domaines d'activité : réfrigération industrielle, chaine du froid…

Ventilateur axial hélicoïde sur grille **FB063-SDK.4I.V4L zhiel-abegg** avec moto-hélice 4 pales faucilles en aluminium.

- Protection contre les surcharges par thermocontact
- Sens d’air hélice vers fixations
- Isolation classe F
- Branchement électrique boîte à bornes
- Roulements à billes avec lubrification longue durée
- Masse 13,9kg

Caractéristiques :
- Fréquence : 50Hz
- Alimentation : 400V
- Type de connexion : boîte à bornes
- Débit (m3/h) : 9500
- Diamètre (hélice ou turbine) : 630
- Indice de protection : 54
- Sens de l'air : Hélice vers fixations
- Température de l'air véhiculé : de - 40° à + 70°
- Vitesse (tours/minute) : 900/710
- Intensité (ampères) : 0,78/0,50
- Puissance absorbée (watts) : 420/300
- Conformité RoHs : oui
- Monté sur : roulements
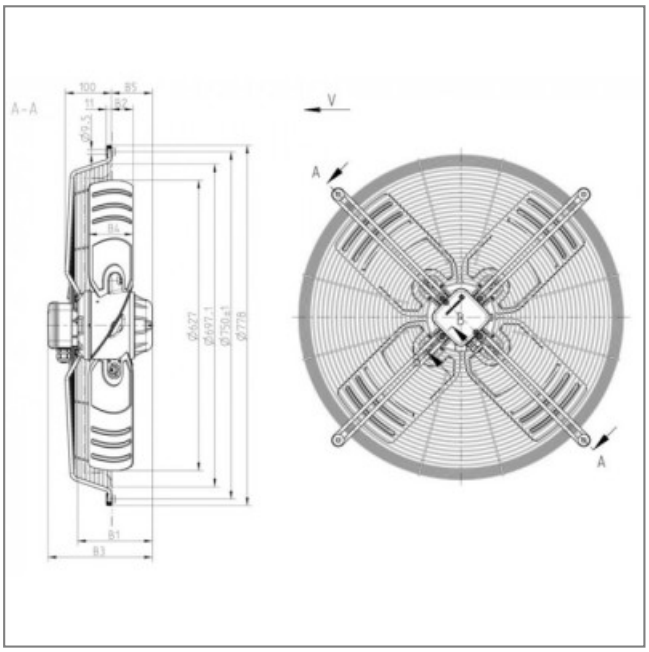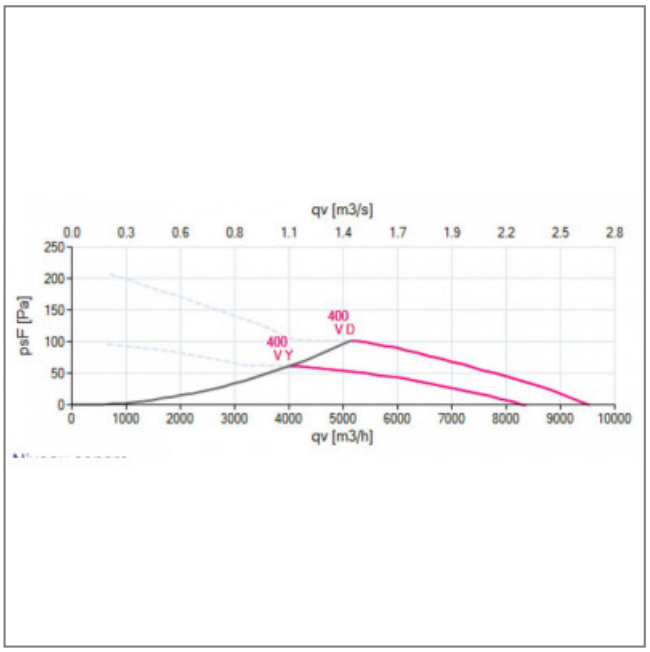
S.A.S.à Conseil de Surveillance au capital de 525 000 Euros
Parc Industriel des 50 Arpents
8, square Louis Blanc
77680 ROISSY-EN-BRIE - France