S.A.S.à Conseil de Surveillance au capital de 525 000 Euros
Parc Industriel des 50 Arpents
8, square Louis Blanc
77680 ROISSY-EN-BRIE - France

DD 12/12.1500.4.2V BRIDE ET SUPPORT - 30452289

Caractéristiques :
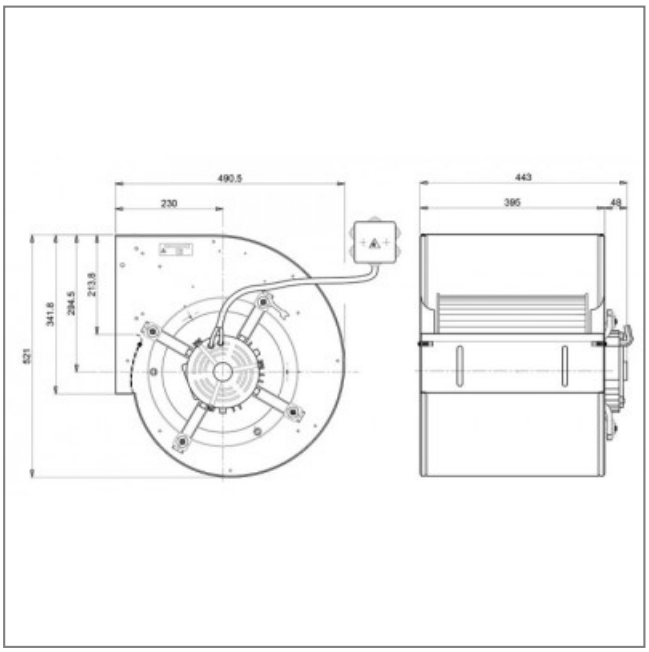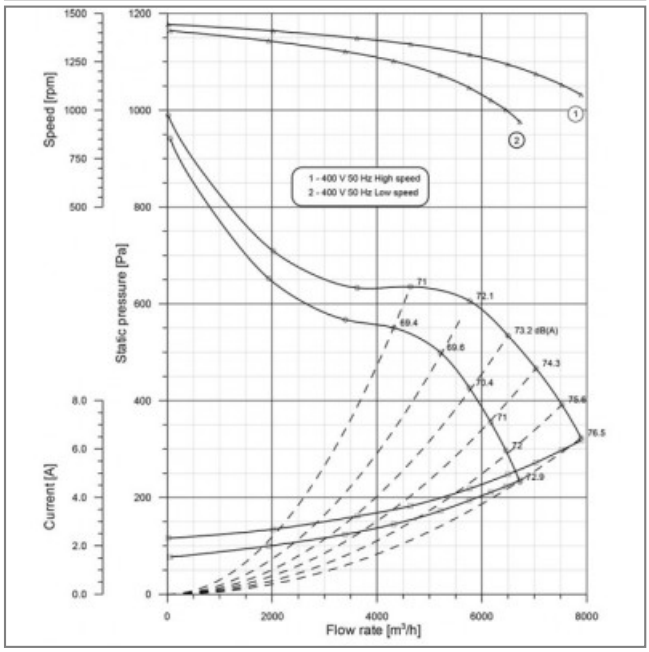
- Dimensions sortie d'air (L x h) : 309x341
- Fréquence : 50Hz
- Alimentation : 400V
- Type de connexion : boîte à bornes
- Débit (m3/h) : 7900
- Indice de protection : 20
- Température de l'air véhiculé : de - 20° à + 40°
- Vitesse (tours/minute) : 1300
- Intensité (ampères) : 5,4
- Puissance absorbée (watts) : 1500
- Conformité RoHs : oui
- Monté sur : roulements