S.A.S.à Conseil de Surveillance au capital de 525 000 Euros
Parc Industriel des 50 Arpents
8, square Louis Blanc
77680 ROISSY-EN-BRIE - France

Moto-turbine R3G355-PJ75-01 - 13630357

La souplesse d'adaptation de cette moto-turbine 13630357 de la marque **ebmpapst** permet son utilisation dans le domaine des produits électroniques, des système de réfrigération…

Moto-turbine EC RadiCal à réaction **R3G355-PJ75-01 ebmpapst** avec turbine haute Performance en tôle d'aluminium montée directement sur le rotor externe du moteur.

- Branchement électrique boîte à bornes centrale
- Roulements à billes sans entretien
- Protection rotor bloqué et surchauffe intégrées
- Presse-étoupes résistants à l'environnement
- Conformités EN 61800-5-1; CE
- Homologations UL 1004-7 + 60730; EAC; C22.2 No.77 + CAN/CSA-E60730-1
- Masse 8,7kg

Caractéristiques :
- Fréquence : 50/60Hz
- Alimentation : 400V
- Type de connexion : boîte à bornes
- Débit (m3/h) : 5950
- Diamètre (hélice ou turbine) : 355
- Indice de protection : 55
- Température de l'air véhiculé : de - 25° à + 40°
- Vitesse (tours/minute) : 2400
- Intensité (ampères) : 0,98
- Puissance absorbée (watts) : 617
- Conformité RoHs : oui
- Monté sur : roulements

S.A.S.à Conseil de Surveillance au capital de 525 000 Euros
Parc Industriel des 50 Arpents
8, square Louis Blanc
77680 ROISSY-EN-BRIE - France

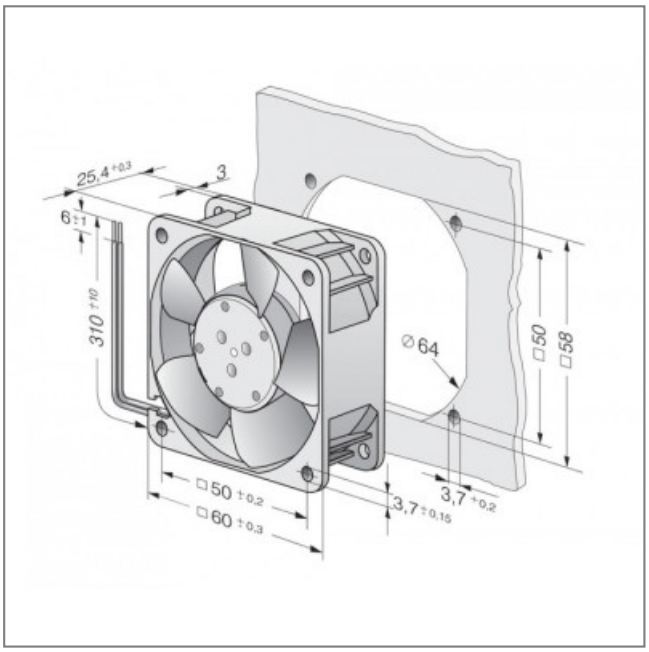

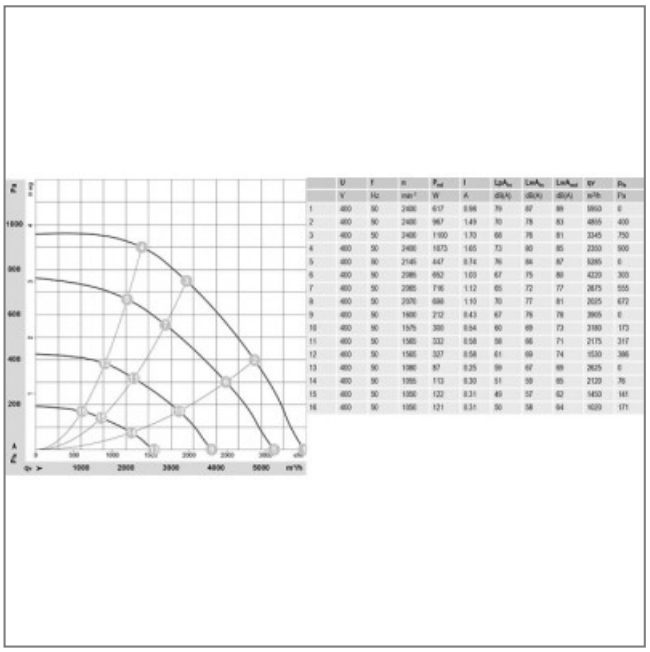

	U	f	n	P_{el}	I	LpA_{ref}	LwA_{ref}	LwA_{max}	Qr	P_{fs}
	V	Hz	min⁻¹	W	A	dB(A)	dB(A)	dB(A)	m³/h	Pa
1	400	50	2400	617	0.96	79	87	89	5850	0
2	400	50	2400	967	1.49	70	78	83	4855	400
3	400	50	2400	1100	1.70	68	76	81	3345	750
4	400	50	2400	1073	1.65	73	80	85	2300	900
5	400	50	2145	447	0.74	76	84	87	5285	0
6	400	50	2086	652	1.03	67	75	80	4220	300
7	400	50	2085	716	1.12	65	72	77	2875	555
8	400	50	2070	698	1.10	70	77	81	2025	672
9	400	50	1600	212	0.43	67	76	78	3965	0
10	400	50	1575	300	0.54	60	69	73	3180	173
11	400	50	1580	332	0.58	56	66	71	2175	317
12	400	50	1580	327	0.58	61	69	74	1530	386
13	400	50	1080	87	0.25	59	67	69	2625	0
14	400	50	1055	113	0.30	51	59	65	2120	76
15	400	50	1056	122	0.31	49	57	62	1450	141
16	400	50	1056	121	0.31	50	58	64	1020	171