S.A.S.à Conseil de Surveillance au capital de 525 000 Euros
Parc Industriel des 50 Arpents
8, square Louis Blanc
77680 ROISSY-EN-BRIE - France

Moteur ECM HC 12-10-2.C2M50P.VC.HA ATEX - 12500247

Pour ce moteur 12500247 **ELCO**, la gamme d'application est très large : armoires réfrigérées, vitrines réfrigérées...

Moteur électrique universel **ECM HC 12-10-2.C2M50P.VC.HA ATEX ELCO**.

- IP65
- Branchement électrique câble
- Classe B
- Roulements à billes
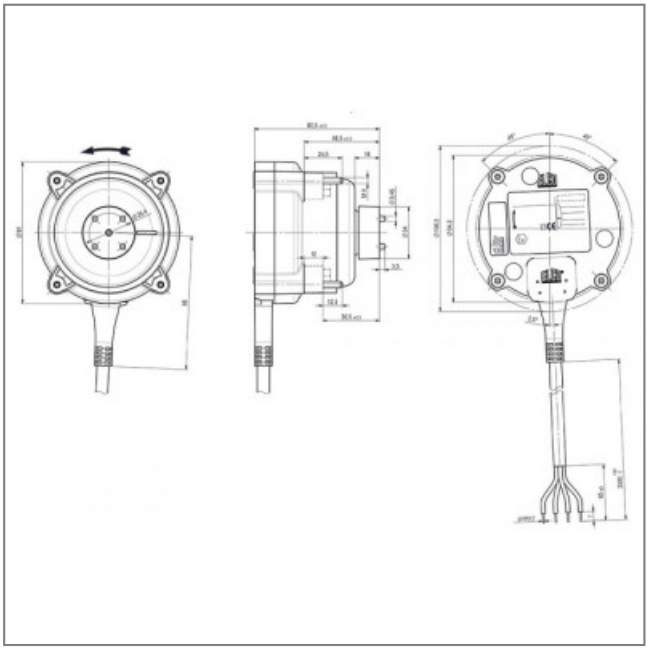
Caractéristiques :
- A économie d'énergie : oui
- Sens de rotation : SIH
- Longueur du câble (m) : 2,5
- Fréquence : 50/60Hz
- Alimentation : 230V
- Type de connexion : câble
- Indice de protection : 65
- Vitesse (tours/minute) : 1400
- Intensité (ampères) : 0,1
- Puissance absorbée (watts) : 8
- Conformité RoHs : oui
- Monté sur : roulements