S.A.S.à Conseil de Surveillance au capital de 525 000 Euros
Parc Industriel des 50 Arpents
8, square Louis Blanc
77680 ROISSY-EN-BRIE - France

Ventilateur FN063-VDW.6K.A7P5. - 11060670

Le ventilateur 11060670 de la marque **ziehl-abegg** est utilisé dans une gamme d'applications : technique du froid/climatisation, technique des véhicules…

Ventilateur hélicoïde sur grille **FN063-VDW.6K.A7P5 ziehl-abegg** avec pales faucilles en aluminium.

- Isolation classe F
- Protection contre les surcharges par thermocontact
- Roulements à billes avec lubrification longue durée
- IP54
- Branchement électrique boîte à bornes
- Sens d’air fixations vers hélice
- Masse 24,4kg

Caractéristiques :
- Fréquence : 50Hz
- Alimentation : 400V
- Type de connexion : boîte à bornes
- Débit (m3/h) : 15700
- Diamètre (hélice ou turbine) : 630
- Indice de protection : 54
- Sens de l'air : Fixations vers hélice
- Température de l'air véhiculé : de - 40° à + 60°
- Vitesse (tours/minute) : 1360/1100
- Intensité (ampères) : 2,7/1,8
- Puissance absorbée (watts) : 1500/1100
- Conformité RoHs : oui
- Monté sur : roulements
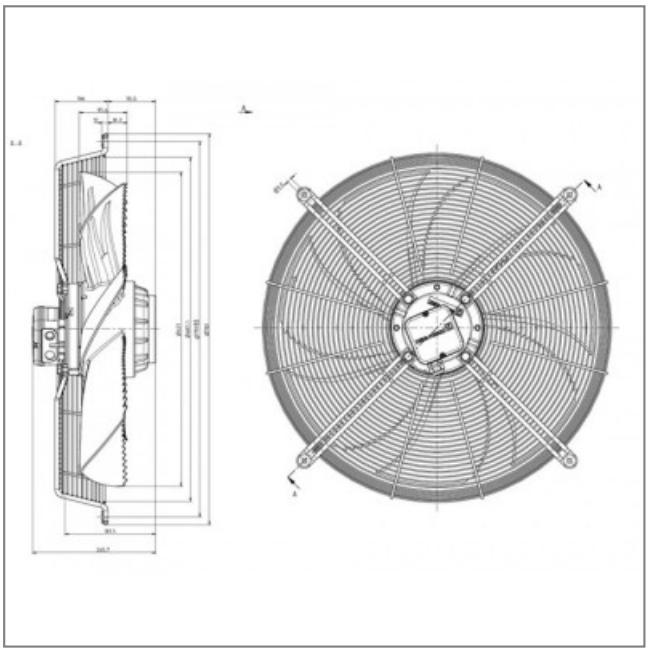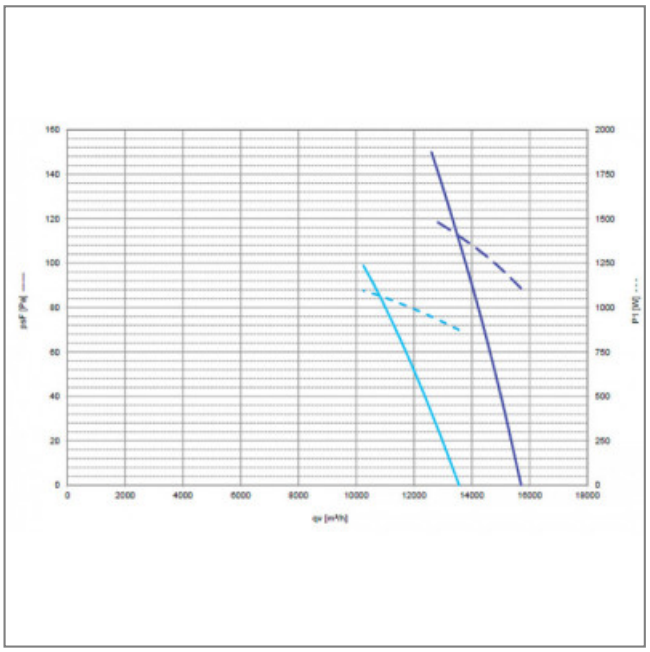
S.A.S.à Conseil de Surveillance au capital de 525 000 Euros
Parc Industriel des 50 Arpents
8, square Louis Blanc
77680 ROISSY-EN-BRIE - France