S.A.S.à Conseil de Surveillance au capital de 525 000 Euros
Parc Industriel des 50 Arpents
8, square Louis Blanc
77680 ROISSY-EN-BRIE - France

Ventilateur THT-56-4T-1-F-400 ATEX - 23190566

Cet extracteur 23190566 **SODECA** est adapté pour les zones à risque d'incendie.

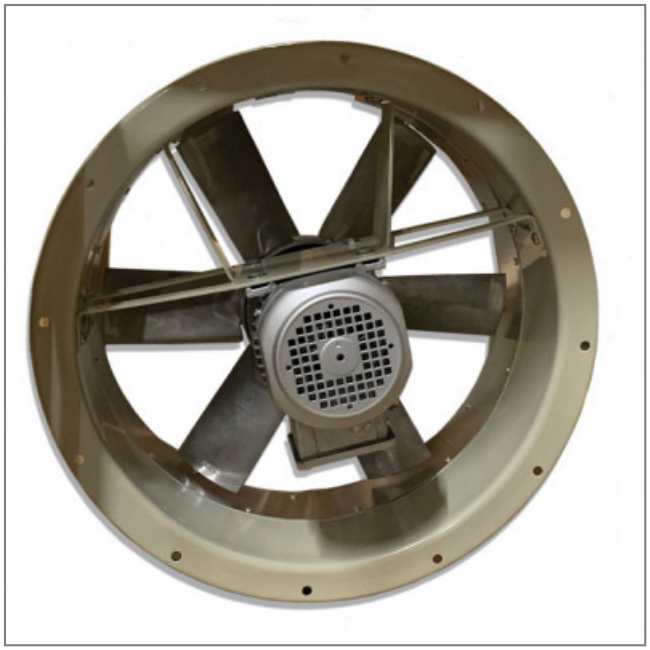

Ventilateur hélicoïde tubulaire
400°/2h **THT-56-4T-1-F-400 ATEX SODECA**
homologation ATEX avec enveloppe équipée d'une bande d'aluminium conformément à la norme EN-14986 : 2007 et hélice à angle variable en fonte d'aluminium.

- Branchement électrique par boîte à bornes
- Roulements à billes
- IP55
- Sens d'air moteur vers hélice
- Finition : anticorrosion en résine de polyester polymérisée à 190 ºC, dégraissage préalable avec traitement nanotechnologique sans phosphates
- Certifié ATEX Ex II3G pour zone 2
- Poids : 40kg

Caractéristiques :
- Alimentation : 230/400V
- Type de connexion : boîte à bornes
- Débit (m3/h) : 11250
- Diamètre (hélice ou turbine) : 560
- Indice de protection : 55
- Sens de l'air : Soufflant (Moteur - Hélice)
- Température de l'air véhiculé : de - 20° à + 40°
- Vitesse (tours/minute) : 1410
- Niveau sonore (décibels) : 74
- Intensité (ampères) : 3,1/1,79
- Puissance absorbée (watts) : 750
- Conformité RoHs : oui
- Monté sur : roulements
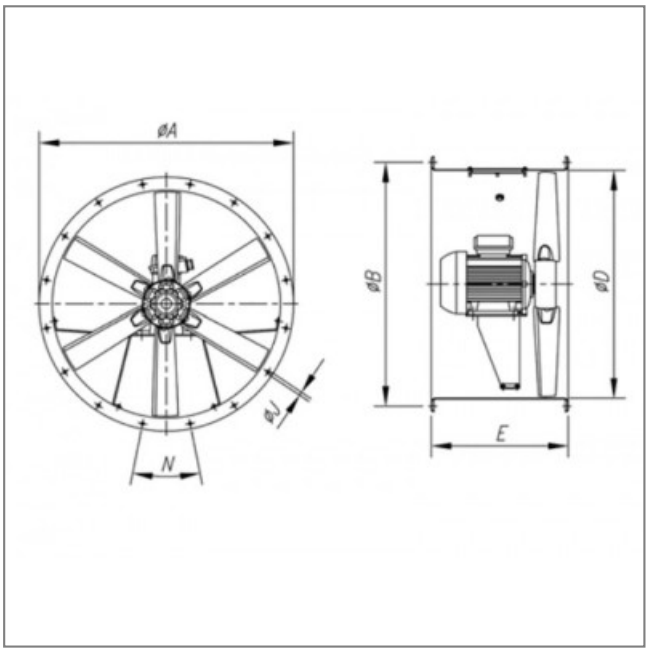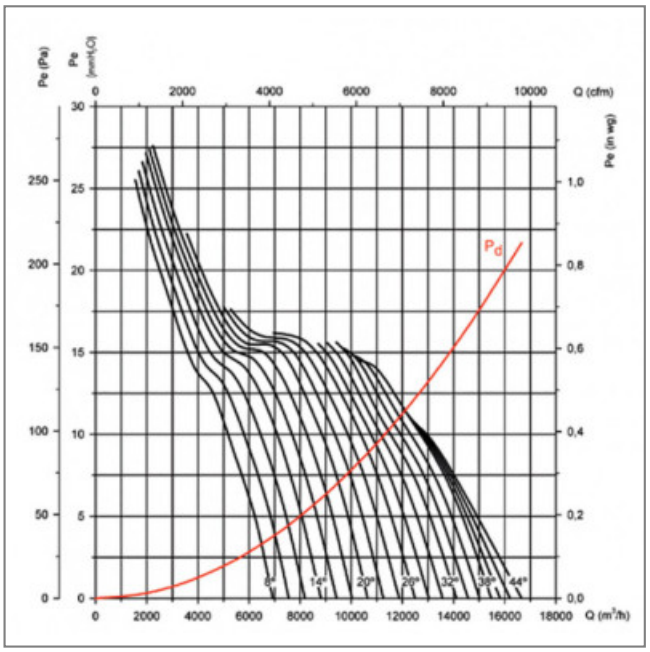
S.A.S.à Conseil de Surveillance au capital de 525 000 Euros
Parc Industriel des 50 Arpents
8, square Louis Blanc
77680 ROISSY-EN-BRIE - France