S.A.S.à Conseil de Surveillance au capital de 525 000 Euros
Parc Industriel des 50 Arpents
8, square Louis Blanc
77680 ROISSY-EN-BRIE - France

Moteur MTA 100 L12-6L 0.2/1.5 12/6 B14 - 25090667

La qualité de ce moteur compact ebmpapst donne à vos appareils une durée de vie plus longue : équipements d'emballage, pompes hydrauliques…

Moteur triphasé aluminium **MTA 100 L12-6L 0.2/1.5 12/6 B14**.

- Raccordement électrique par boîte à bornes
- Classe d'isolation F
- IP55
- Masse 24,5kg
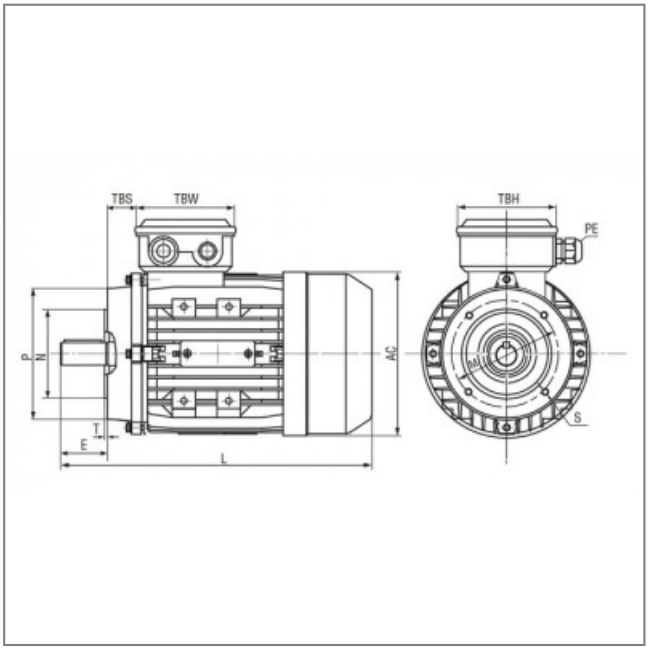
Caractéristiques :
- Hauteur de l'axe (mm) : 100
- Diamètre de l'arbre : 28
- Longueur de l'arbre (mm) : 60
- Fréquence : 50Hz
- Alimentation : 400V
- Type de connexion : boîte à bornes
- Indice de protection : 55
- Vitesse (tours/minute) : 465/945
- Intensité (ampères) : 1,35/3,91
- Puissance absorbée (watts) : 200/1500
- Conformité RoHs : oui