S.A.S.à Conseil de Surveillance au capital de 525 000 Euros
Parc Industriel des 50 Arpents
8, square Louis Blanc
77680 ROISSY-EN-BRIE - France

Ventilateur A4E350-AF20-05 - 13031395

Grâce à sa facilité d'utilisation le ventilateur hélicoïde 13031395 **ebmpapst** convient dans diverses applications : climatisation, industrie automobile…

Ventilateur hélicoïde AC axial nu **A4E350-AF20-05 ebmpapst** avec moto-hélice 7 pales forme spéciale en tôle d'acier ronde sertie plastifiée au PA.

- Isolation classe B
- IP44
- Roulements à billes
- Contrôleur de température commuté en interne
- Sens d'air hélice vers fixations
- Raccordement électrique par câble
- Conformité EN 60335-1; CE
- Homologation EAC
- Masse 2kg

Caractéristiques :
- Longueur du câble (m) : 0,45
- Fréquence : 50/60Hz
- Alimentation : 230V
- Type de connexion : câble
- Débit (m3/h) : 2390
- Diamètre (hélice ou turbine) : 350
- Indice de protection : 44
- Sens de l'air : Hélice vers fixations
- Température de l'air véhiculé : de - 25° à + 50°
- Vitesse (tours/minute) : 1350
- Intensité (ampères) : 0,5
- Puissance absorbée (watts) : 105
- Conformité RoHs : oui
- Monté sur : roulements

S.A.S.à Conseil de Surveillance au capital de 525 000 Euros
Parc Industriel des 50 Arpents
8, square Louis Blanc
77680 ROISSY-EN-BRIE - France

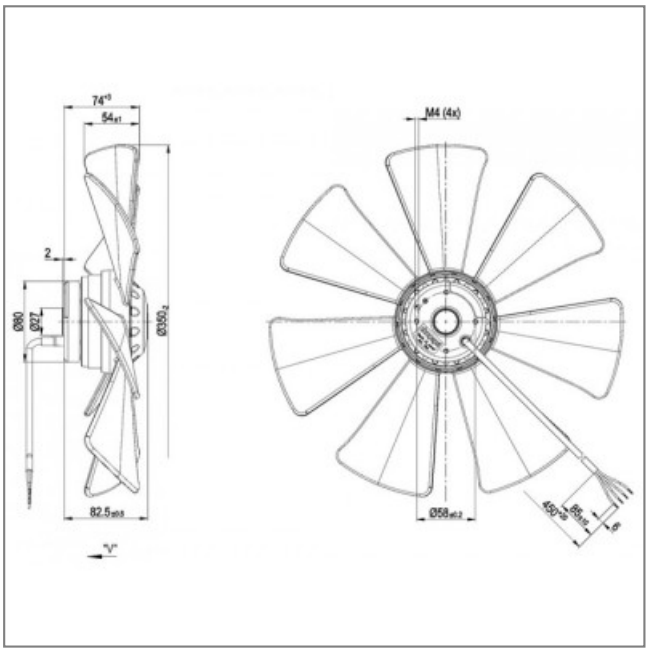

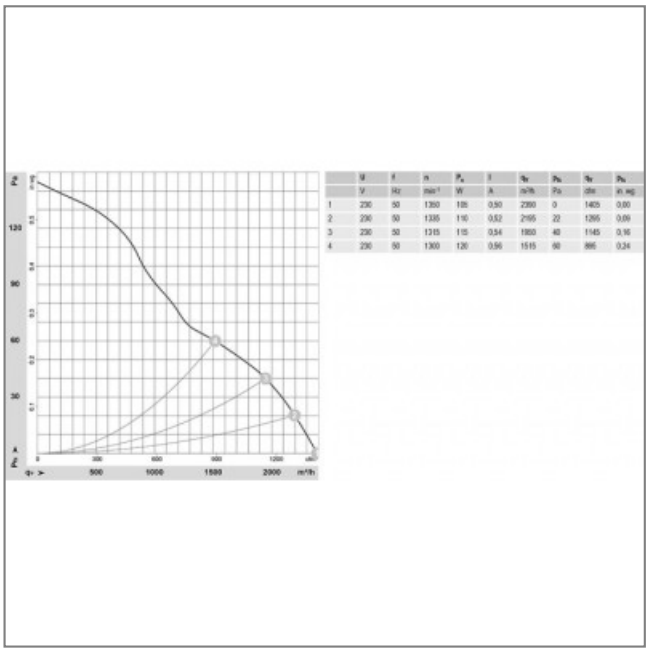

	U	f	n	P_a	I	q_v	p_{fa}	q_v	p_{fa}
	V	Hz	min⁻¹	W	A	m³/h	Pa	cfm	in. wg
1	230	50	1350	105	0,50	2350	0	1405	0,00
2	230	50	1335	110	0,52	2165	22	1295	0,09
3	230	50	1315	115	0,54	1850	40	1145	0,16
4	230	50	1300	120	0,56	1515	60	895	0,24