S.A.S.à Conseil de Surveillance au capital de 525 000 Euros
Parc Industriel des 50 Arpents
8, square Louis Blanc
77680 ROISSY-EN-BRIE - France

# Moto-turbine RER190.45/18/2TDP - 13630199

Caractéristiques :
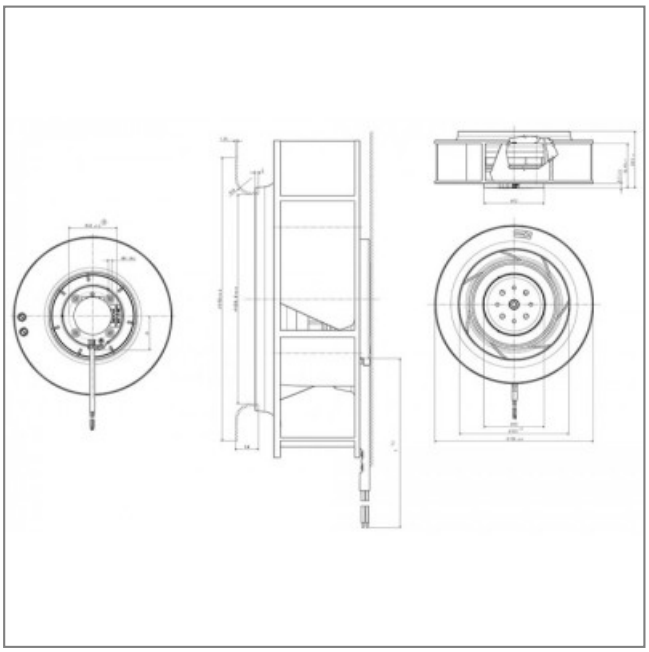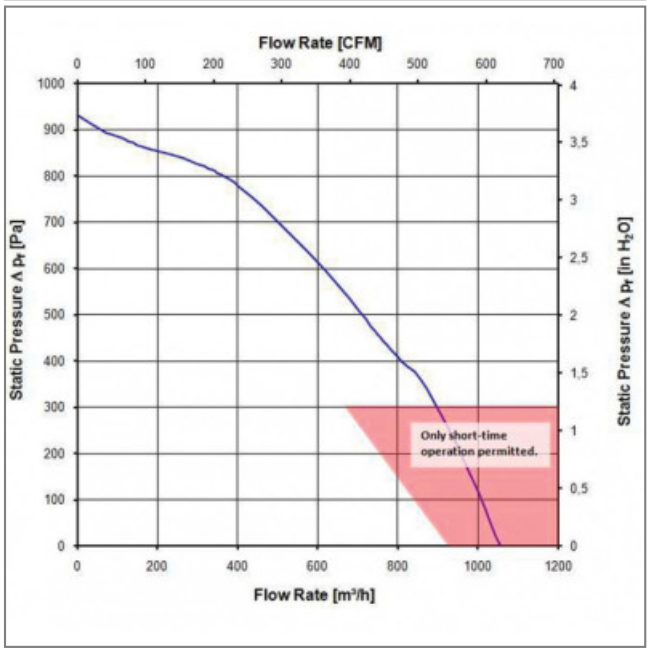
- A économie d'énergie : oui
- Dimensions (mm) : 190x69
- Alimentation : 48V
- Type de connexion : fils
- Débit (m3/h) : 1065
- Indice de protection : 20
- Température de l'air véhiculé : de - 20° à + 65°
- Vitesse (tours/minute) : 4600
- Puissance absorbée (watts) : 192
- Conformité RoHs : oui
- Monté sur : roulements