S.A.S.à Conseil de Surveillance au capital de 525 000 Euros
Parc Industriel des 50 Arpents
8, square Louis Blanc
77680 ROISSY-EN-BRIE - France

Ventilateur HEP-35-4T/H - 23053350

Ce ventilateur HEP-35-4T/H de la marque **SODECA** est idéal pour les professionnels car il est multi-usages dans le domaine de froid industriel, industrie, ingénierie industrielle, climatisation, chauffage, extraction d'air…

Ventilateur hélicoïde triphasé haut débit **HEP-35-4T/H SODECA** avec hélice en plastique renforcée avec de la fibre de verre et cadre de support en tôle d'acier.

- Sens d'air moteur vers hélice
- IP65
- Isolation classe F
- Finition anticorrosion en résine de polyester, polymérisée à 190°C, dégraissage préalable avec traîtement nanotechnologique sans phosphates
- Poids : 7,1kg

Caractéristiques :
- Fréquence : 50Hz
- Alimentation : 230V/380-415V
- Type de connexion : boîte à bornes
- Débit (m3/h) : 3500
- Diamètre (hélice ou turbine) : 350
- Indice de protection : 65
- Sens de l'air : Soufflant (Moteur - Hélice)
- Température de l'air véhiculé : de - 25° à + 60°
- Vitesse (tours/minute) : 1340
- Intensité (ampères) : 0,74/0,43
- Puissance absorbée (watts) : 155
- Conformité RoHs : Oui
- Monté sur : roulements
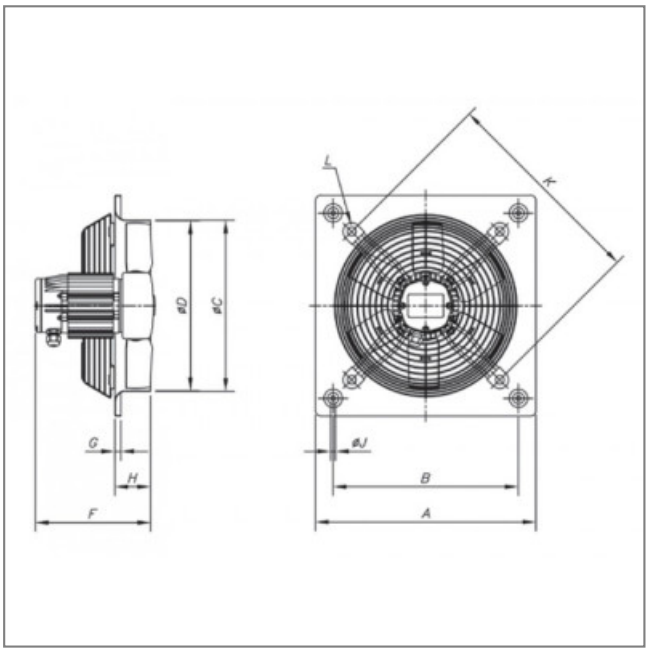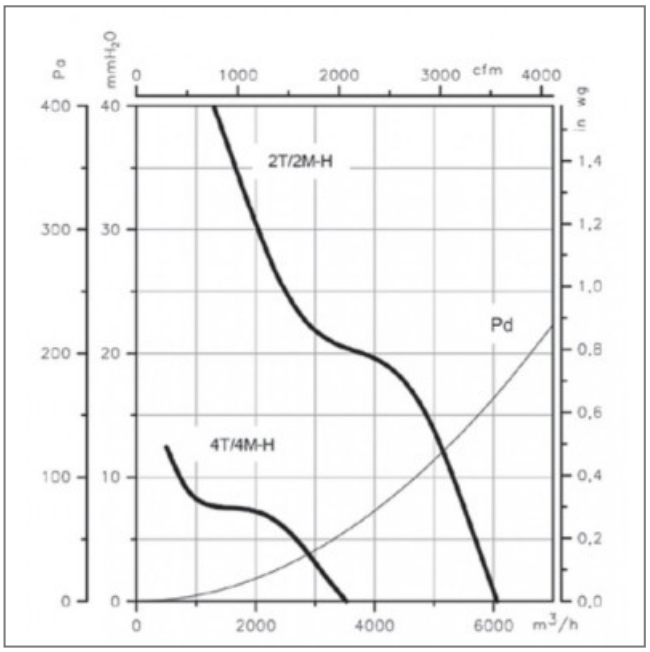
S.A.S.à Conseil de Surveillance au capital de 525 000 Euros
Parc Industriel des 50 Arpents
8, square Louis Blanc
77680 ROISSY-EN-BRIE - France