S.A.S.à Conseil de Surveillance au capital de 525 000 Euros
Parc Industriel des 50 Arpents
8, square Louis Blanc
77680 ROISSY-EN-BRIE - France

Ventilateur FN080-ADQ.6N.V7P5. - 11060842

Pour ce ventilateur hélicoïde sur embase carrée 11060842 **ziehl-abegg**, la gamme d'application est très large : industrie, techniques d'aspiration et de filtration, appareils de surveillance et de protection…

Le ventilateur axial hélicoïde **FN080-ADQ.6N.V7P5 ziehl-abegg** est équipé d'une moto-hélice 7 pales et d'un rotor extérieur en aluminium.
La vitesse de rotation qui permet le contrôle du débit volumétrique offre une grande fléxibilité.
Un faible niveau sonore et un rendement optimal assure de faibles coûts de fonctionnement.

- Protection contre les surcharges par thermocontact
- Sens d'air hélice vers fixation
- Roulements à billes
- Branchement électrique boîte à borne
- IP54
- Isolation classe F
- Conformité ErP2015, CE
- Masse 60kg

Caractéristiques :
- Fréquence : 50/60Hz
- Alimentation : 400V
- Type de connexion : boîte à bornes
- Débit (m3/h) : 17750
- Diamètre (hélice ou turbine) : 800
- Indice de protection : 54
- Sens de l'air : Hélice vers fixations
- Température de l'air véhiculé : de - 40° à + 70°
- Vitesse (tours/minute) : 650/480
- Intensité (ampères) : 2.2/1.0
- Puissance absorbée (watts) : 840/460
- Conformité RoHs : oui
- Monté sur : roulements
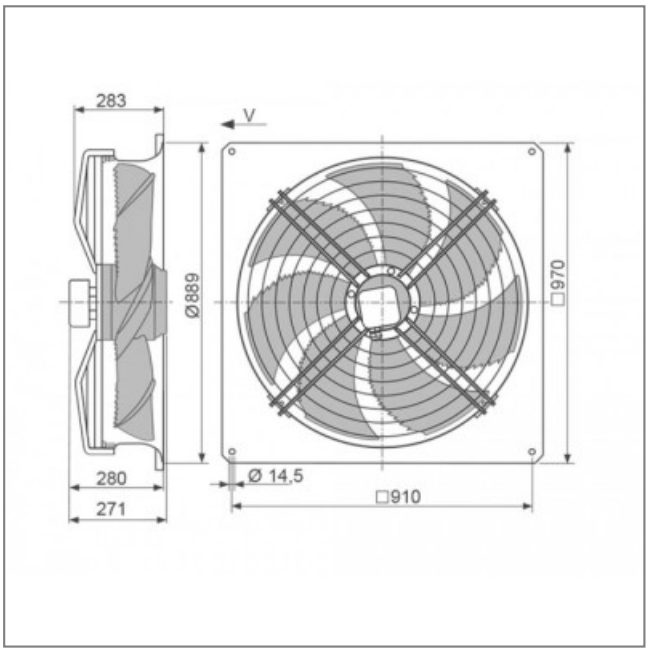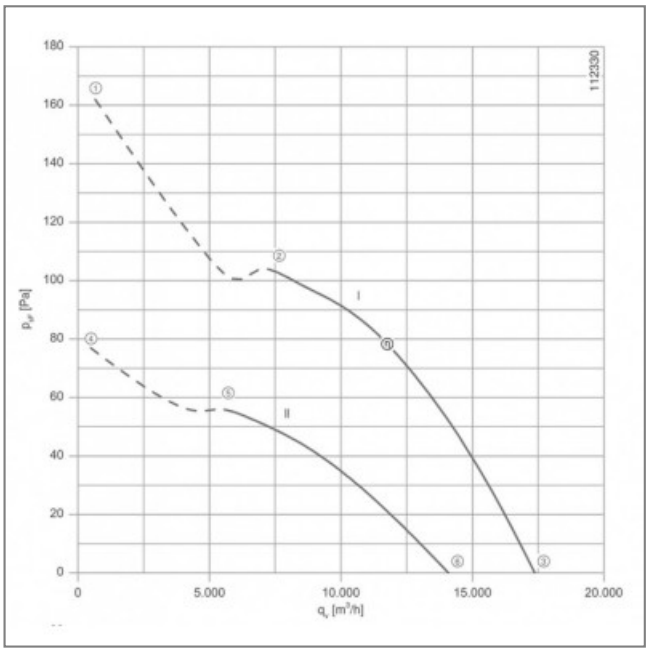
S.A.S.à Conseil de Surveillance au capital de 525 000 Euros
Parc Industriel des 50 Arpents
8, square Louis Blanc
77680 ROISSY-EN-BRIE - France