S.A.S.à Conseil de Surveillance au capital de 525 000 Euros
Parc Industriel des 50 Arpents
8, square Louis Blanc
77680 ROISSY-EN-BRIE - France

Ventilateur hélicoïde FN050-VDW.4I.A7P1 - 11060548

Le ventilateur hélicoïde FN050-VDW.4I.A7P1 est polyvalent et peut être utilisé dans divers domaines. Ce ventilateur peut être utilisé pour assurer une circulation d'air efficace dans des environnements industriels, tels que les entrepôts, les usines et les installations de production.

Le dispositif fonctionne à une fréquence de 50Hz et a une intensité de courant de 1.7 ampères en fonctionnement normal, réduisant à 0.84 ampère dans des conditions spécifiques. Il présente deux modes de vitesse, avec des rotations par minute (RPM) à 1300 en mode standard et à 1025 en mode réduit.
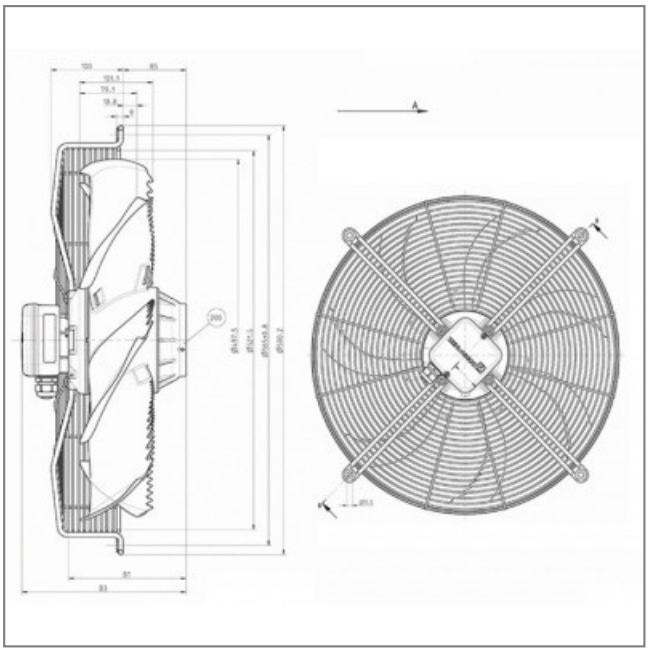
Caractéristiques :
- Fréquence : 50Hz
- Alimentation : 400V
- Type de connexion : boîte à bornes
- Diamètre (hélice ou turbine) : 500
- Indice de protection : 54
- Sens de l'air : Fixations vers hélice
- Température de l'air véhiculé : de - 25° à + 70°
- Vitesse (tours/minute) : 1300
- Intensité (ampères) : 1.7/0.84A
- Puissance absorbée (watts) : 770/490
- Conformité RoHs : Oui
- Monté sur : roulements