S.A.S.à Conseil de Surveillance au capital de 525 000 Euros
Parc Industriel des 50 Arpents
8, square Louis Blanc
77680 ROISSY-EN-BRIE - France

Ventilateur DD 12/12.1100.6.2V.TRI BRIDE ET SUPPORT - 30452287

Grâce à ses caractéristique spécifique le ventilateur 30452287 **NICOTRA** est utilisable pour des applications dans des environnements sans poussière.

Ventilateur centrifuge haut rendement **DD 12/12.1100.6.2V.TRI BRIDE ET SUPPORT NICOTRA** avec moteur à rotor interne intégré et optimisé en tôle d'acier galvanisée et roue à aubes courbées vers l'avant en tôle d'acier galvanisée.

- Isolation classe F
- Roulements à billes
- Branchement électrique boîte à bornes
- Poids : 27,75kg

Caractéristiques :
- Dimensions sortie d'air (L x h) : 395x341 (12/12)
- Fréquence : 50/60HZ
- Alimentation : 400/460V
- Type de connexion : boîte à bornes
- Débit (m3/h) : 8300
- Indice de protection : 20
- Température de l'air véhiculé : de - 20° à + 40°
- Vitesse (tours/minute) : 920
- Intensité (ampères) : 4,9/5
- Puissance absorbée (watts) : 1100
- Conformité RoHs : oui
- Monté sur : roulements
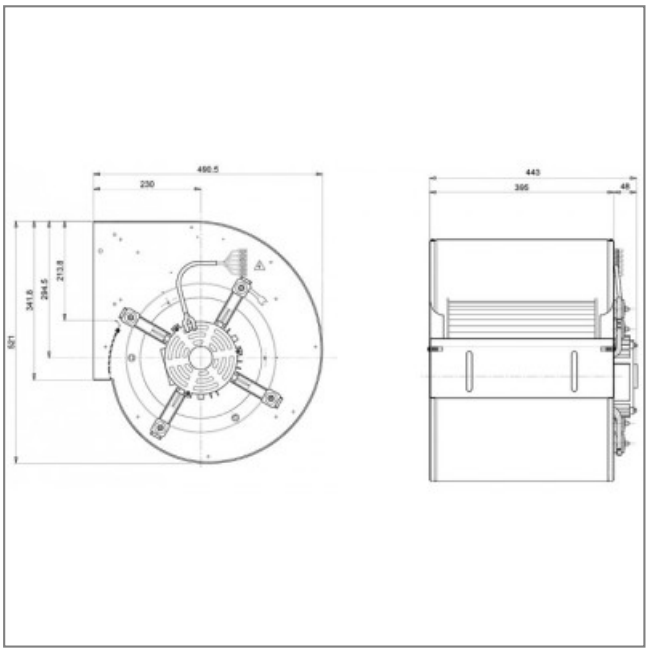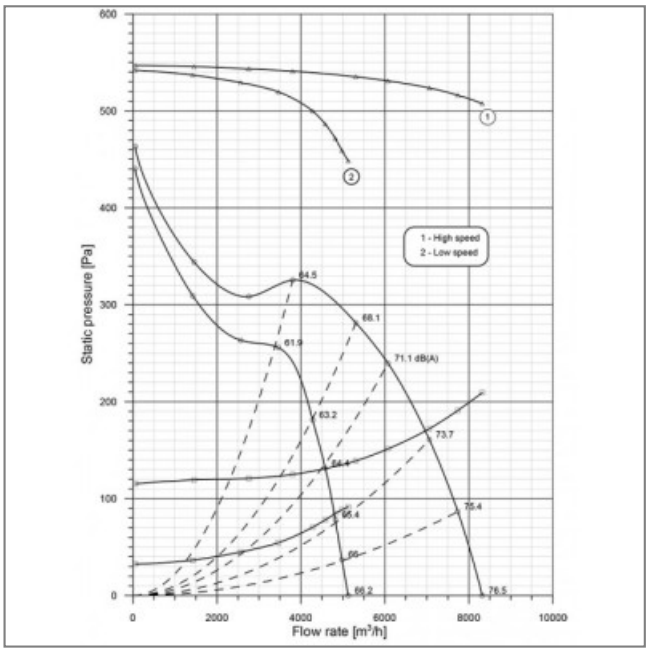
S.A.S.à Conseil de Surveillance au capital de 525 000 Euros
Parc Industriel des 50 Arpents
8, square Louis Blanc
77680 ROISSY-EN-BRIE - France