S.A.S.à Conseil de Surveillance au capital de 525 000 Euros
Parc Industriel des 50 Arpents
8, square Louis Blanc
77680 ROISSY-EN-BRIE - France

Ventilateur A3G450-AC28-51 - 13532452

Ce ventilateur hélicoïde 13532452 **ebmpapst** convient parfaitement pour une large gamme de conditions de refroidissement dans les domaines de la technologies de ventialtion, finition mécanique...

Ventilateur EC axial HyBlade hélicoïde nu xxx ebmpapst avec moto-hélice 5 pales faucilles en tôle d'acier ronde sertie, surmoulée avec de la matière plastique PP.

- Roulements à billes
- Branchement électrique câble
- Sens d'air hélice vers fixations
- IP54
- Sens de rotation à gauche en regardant le rotor
- Contrôle de température commuté en interne
- Isolation classe B
- Masse 4,8kg

Caractéristiques :
- A économie d'énergie : oui
- Longueur du câble (m) : 2,8
- Fréquence : 50Hz
- Alimentation : 230V
- Type de connexion : câble
- Débit (m3/h) : 6535
- Diamètre (hélice ou turbine) : 450
- Indice de protection : 54
- Sens de l'air : Hélice vers fixations
- Température de l'air véhiculé : de - 25° à + 60°
- Vitesse (tours/minute) : 1300
- Intensité (ampères) : 1,72
- Puissance absorbée (watts) : 270
- Conformité RoHs : oui
- Monté sur : roulements
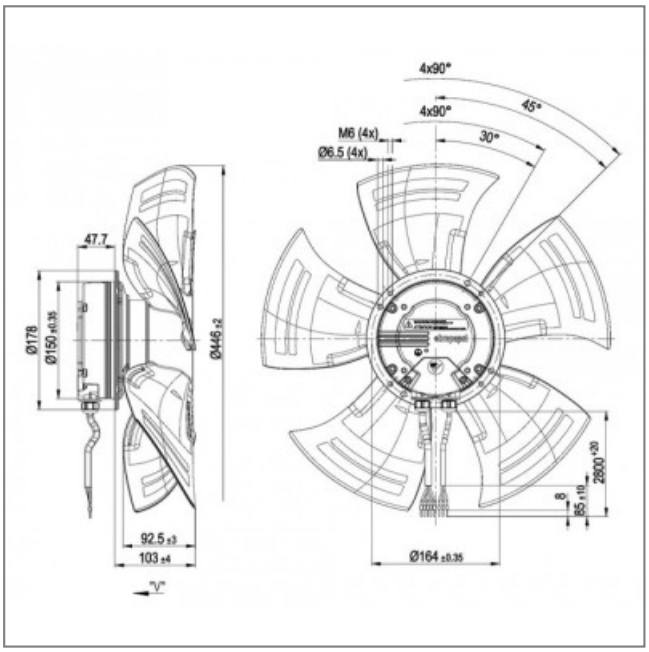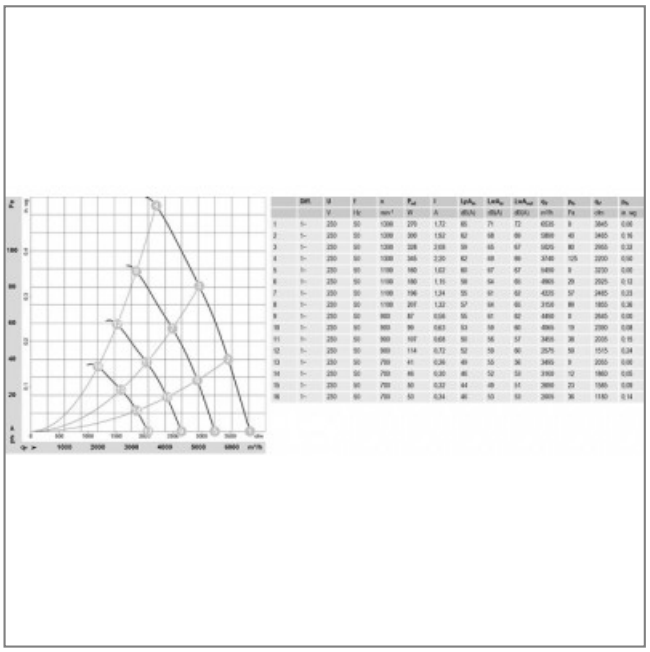
S.A.S.à Conseil de Surveillance au capital de 525 000 Euros
Parc Industriel des 50 Arpents
8, square Louis Blanc
77680 ROISSY-EN-BRIE - France