S.A.S.à Conseil de Surveillance au capital de 525 000 Euros
Parc Industriel des 50 Arpents
8, square Louis Blanc
77680 ROISSY-EN-BRIE - France

Ventilateur FL063-6EK.4I.V5P. - 11040107

Le ventilateur hélicoïde sur grille 11040107 **ziehl-abegg** est facile à utiliser dans de nombreux domaines d'activité.

Ventilateur hélicoîde sur grille **FL063-6EK.4I.V5P ziehl-abegg** avec 5 pales en aluminium.

- Branchement électrique boîte à bornes
- Sens d’air hélice vers fixations
- Roulements à billes
- Protection contre les surcharges par commutateur de thermostat
- IP54
- Isolation classe F
- Masse 13,2kg

Caractéristiques :
- Fréquence : 50/60Hz
- Alimentation : 230V
- Type de connexion : boîte à bornes
- Débit (m3/h) : 11000
- Diamètre (hélice ou turbine) : 630
- Indice de protection : 54
- Sens de l'air : Hélice vers fixations
- Température de l'air véhiculé : de - 40° à + 50°
- Vitesse (tours/minute) : 870
- Intensité (ampères) : 2,9
- Puissance absorbée (watts) : 630
- Conformité RoHs : oui
- Monté sur : roulements

S.A.S.à Conseil de Surveillance au capital de 525 000 Euros
Parc Industriel des 50 Arpents
8, square Louis Blanc
77680 ROISSY-EN-BRIE - France

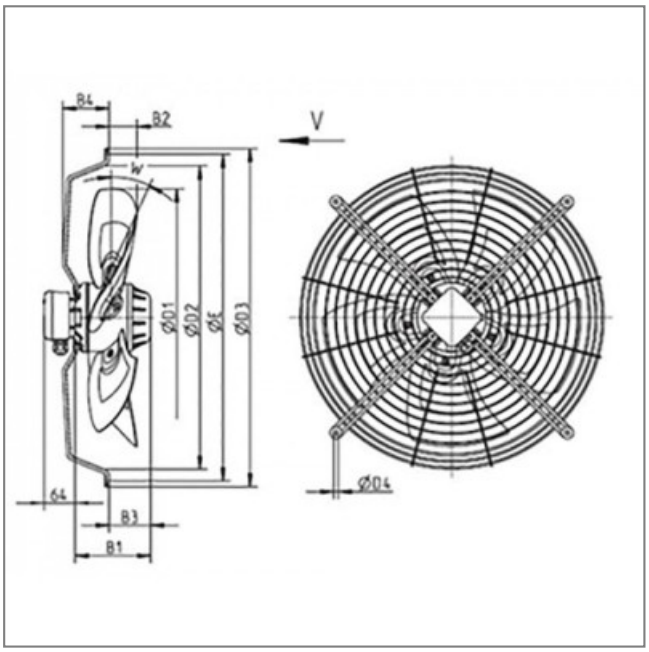

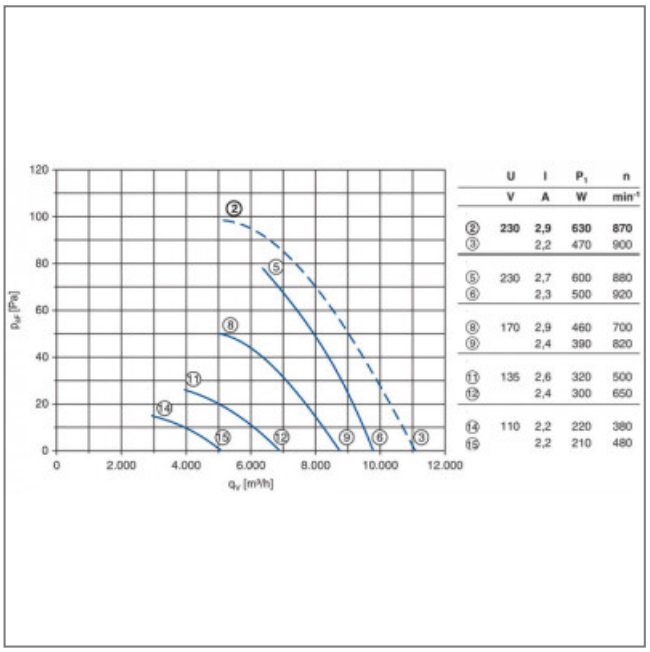

	U	I	P_1	n
	V	A	W	min^{-1}
②	**230**	**2,9**	**630**	**870**
③		2,2	470	900
⑤	230	2,7	600	880
⑥		2,3	500	920
⑧	170	2,9	460	700
⑨		2,4	390	820
⑪	135	2,6	320	500
⑫		2,4	300	650
⑭	110	2,2	220	380
⑮		2,2	210	480