S.A.S.à Conseil de Surveillance au capital de 525 000 Euros
Parc Industriel des 50 Arpents
8, square Louis Blanc
77680 ROISSY-EN-BRIE - France

Ventilateur FA035-VDW.2C.A6 - 11040049

Le ventilateur hélicoïde sur grille 11040049 **ziehl-abegg** est facile à utiliser dans de nombreux domaines d'activité : ventilation et chauffage…

Ventilateur axial helicoide sur grille **FA035-VDW.2C.A6 ziehl abegg** avec moto-hélice 5 pales en aluminium moulées sous pression.

- Isolation classe F
- IP54
- Protection contre les surcharges par thermo contact
- Branchement électrique câble
- Roulements à billes avec lubrification longue durée
- Sens d’air fixations vers hélice
- Masse 4,7kg

Caractéristiques :
- Fréquence : 50Hz
- Alimentation : 400V
- Type de connexion : câble
- Diamètre (hélice ou turbine) : 350
- Indice de protection : 54
- Sens de l'air : Fixations vers hélice
- Température de l'air véhiculé : de - 40° à + 70°
- Vitesse (tours/minute) : 1370/1120
- Intensité (ampères) : 0,20/0,12
- Puissance absorbée (watts) : 110/80
- Conformité RoHs : oui
- Monté sur : roulements
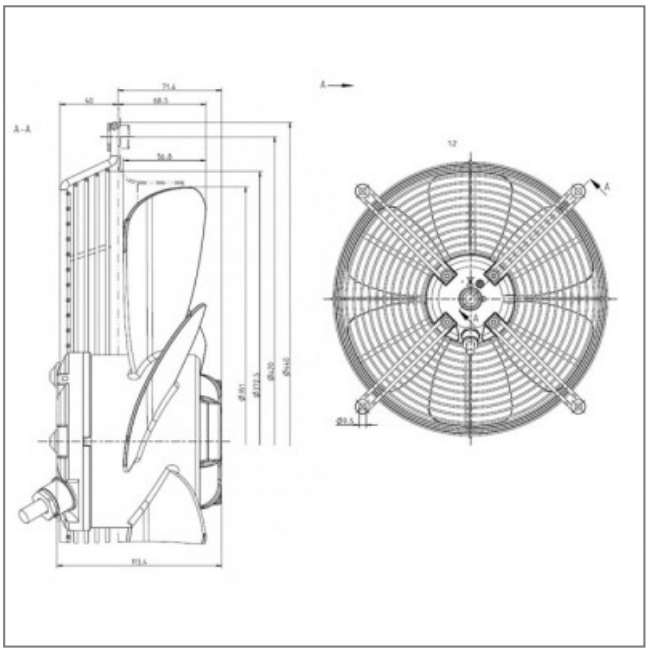
S.A.S.à Conseil de Surveillance au capital de 525 000 Euros
Parc Industriel des 50 Arpents
8, square Louis Blanc
77680 ROISSY-EN-BRIE - France