S.A.S.à Conseil de Surveillance au capital de 525 000 Euros
Parc Industriel des 50 Arpents
8, square Louis Blanc
77680 ROISSY-EN-BRIE - France

Moteur SPL 80 M4C 0.55/4 B3 - 25090373

Facilité de montage, modularité, robustesse et polyvalence pour le moteur 25090373.

Moteur **SPL 80 M4C 0.55/4 B3** carcasse aluminium, flasques et brides avant fonte.

- IP55
- Sondes CTP
- Pattes démontables et orientables
- Classe d'isolation F
- Poids 14kg
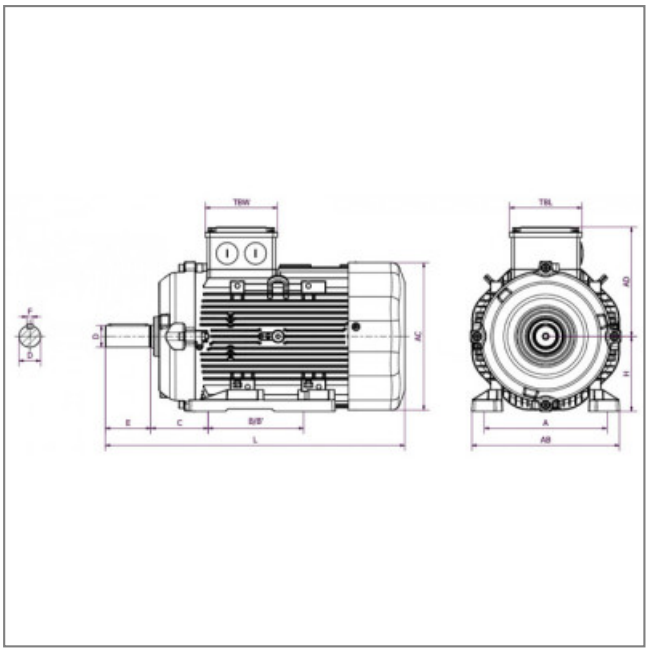
Caractéristiques :
- Hauteur de l'axe (mm) : 80
- Diamètre de l'arbre : 19
- Fréquence : 50Hz
- Alimentation : 230/400V
- Type de connexion : boîte à bornes
- Indice de protection : 55
- Vitesse (tours/minute) : 1455
- Intensité (ampères) : 2,37/1,37
- Puissance absorbée (watts) : 550
- Conformité RoHs : oui
- Monté sur : roulements