S.A.S.à Conseil de Surveillance au capital de 525 000 Euros
Parc Industriel des 50 Arpents
8, square Louis Blanc
77680 ROISSY-EN-BRIE - France

Moto-turbine K3G400-RT02-I2 - 13654004

Cette moto-turbine 13654004 **ebmpapst** supporte une utilisation intense et à long terme. Il est employé dans le domaine des unités de climatisation centrales ou les systèmes de ventilation de bâtiments…

Moto-turbine EC radial RadiPac **K3G400-RT02-I2 ebmpapst** à réaction aspirant d'un seul côté avec support de ventilateur. Roue 6 pales en matière plastique PA et boîtier en aluminium moulé sous pression.

- Sens de rotation horaire vu côté rotor
- IP55
- Roulements à billes
- Isolation classe F
- Branchement électrique câble
- Conformité EN 61800-5-1 ; EN 60335-1; CE
- Homologation CCC; C22.2 N° 77 + CAN/CSA-E60730-1; EAC; UL 1004-7 + 60730
- Masse 15,5kg

Caractéristiques :
- A économie d'énergie : oui
- Fréquence : 50Hz
- Alimentation : 230V
- Type de connexion : câble
- Débit (m3/h) : 6365
- Diamètre (hélice ou turbine) : 400
- Indice de protection : 55
- Température de l'air véhiculé : de - 25° à + 55°
- Vitesse (tours/minute) : 1925
- Intensité (ampères) : 3,24
- Puissance absorbée (watts) : 737
- Conformité RoHs : oui
- Monté sur : roulements

S.A.S.à Conseil de Surveillance au capital de 525 000 Euros
Parc Industriel des 50 Arpents
8, square Louis Blanc
77680 ROISSY-EN-BRIE - France

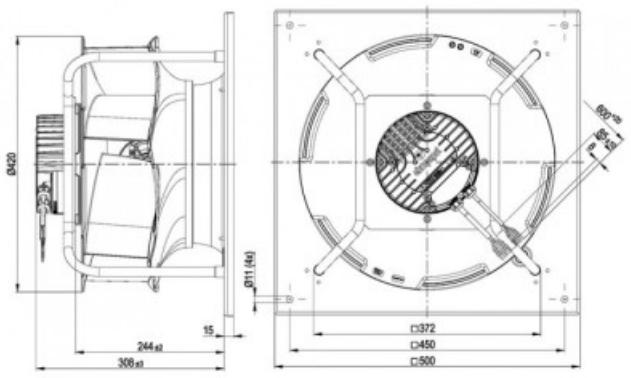

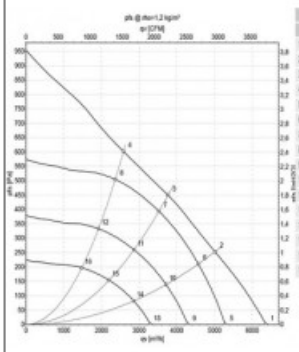

	U	f	n	P_{ed}	I	LpA_{ss}	LwA_{ss}	qv	p_{fs}
	V	Hz	min^{-1}	W	A	dB(A)	dB(A)	m^3/h	Pa
1	230	50	1925	737	3,24	75	83	6365	0
2	230	50	1755	750	3,30	70	78	5010	250
3	230	50	1700	750	3,30	64	72	3765	450
4	230	50	1745	750	3,30	64	72	2585	600
5	230	50	1600	422	1,85	71	79	5285	0
6	230	50	1600	571	2,50	68	76	4570	212
7	230	50	1600	616	2,70	62	70	3525	394
8	230	50	1600	579	2,54	62	70	2365	505
9	230	50	1300	226	0,99	68	73	4295	0
10	230	50	1300	306	1,34	63	70	3715	140
11	230	50	1300	330	1,45	57	65	2865	260
12	230	50	1300	310	1,36	57	65	1925	334
13	230	50	1000	103	0,45	59	67	3305	0
14	230	50	1000	139	0,61	56	64	2855	83
15	230	50	1000	150	0,66	50	58	2205	154
16	230	50	1000	141	0,62	50	58	1480	197