S.A.S.à Conseil de Surveillance au capital de 525 000 Euros
Parc Industriel des 50 Arpents
8, square Louis Blanc
77680 ROISSY-EN-BRIE - France

Ventilateur ADH E0-0200 + BRIDE - 30040212

Le ventilateur centrifuge double ouïe à transmission basse pression 30040212 **NICOTRA** est utilisé dans une grande gamme d'application : électricité, électronique, équipement, informatique…

Ventilateur à haute performance double ouie **ADH E0-0200 + BRIDE NICOTRA** pour entrainement par courroie avec roues avec pales courbées vers l'avant en tôle d'acier galvanisée.
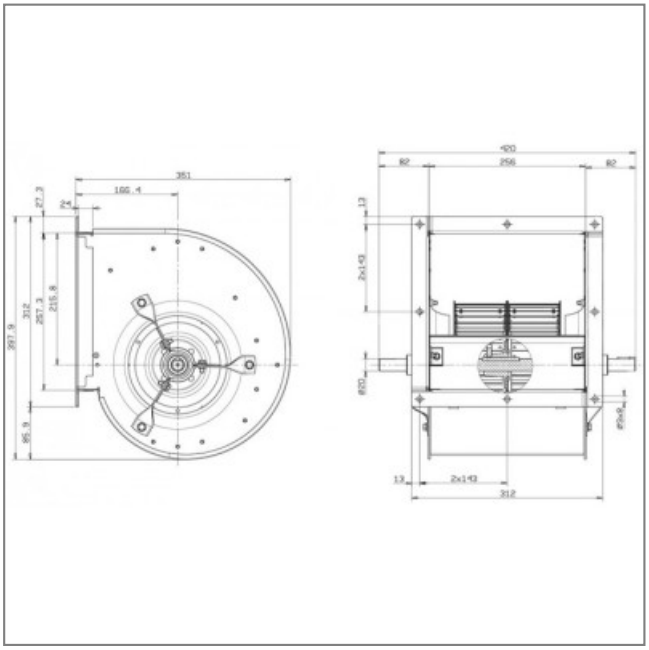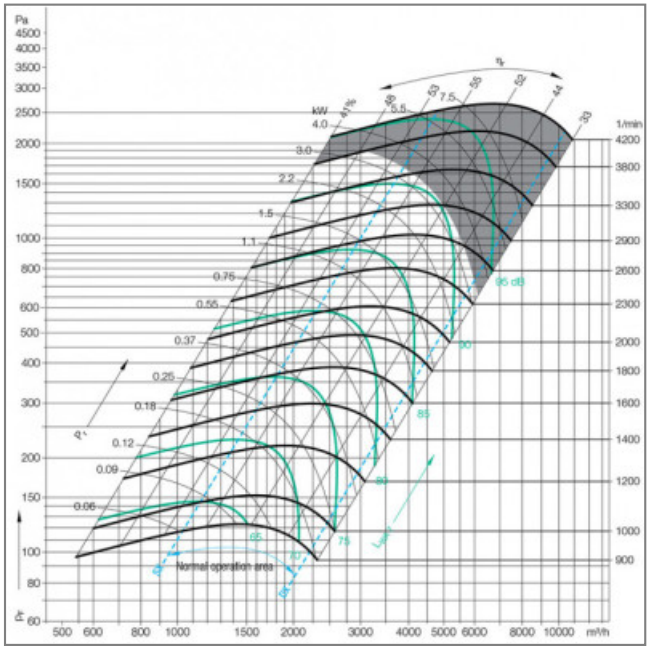
Caractéristiques :
- Dimensions sortie d'air (L x h) : 257,5x256
- Débit (m3/h) : 9900
- Vitesse (tours/minute) : 3800
- Niveau sonore (décibels) : 105
- Puissance absorbée (watts) : 4000
- Conformité RoHs : oui
- Monté sur : roulements