S.A.S.à Conseil de Surveillance au capital de 525 000 Euros
Parc Industriel des 50 Arpents
8, square Louis Blanc
77680 ROISSY-EN-BRIE - France

Moteur SPL 160 M2D 15/2 B3 - 25090721

Le moteur 25090721 est idéal pour les professionnels car il est facile à monter, modulable, robuste et polyvalent.

Moteur asynchrone triphasé **SPL 160 M2D 15/2 B3** avec carcasse aluminium.

- Raccordement électrique par boîte à bornes
- IP55
- Classe d'isolation F
- Masse 94kg
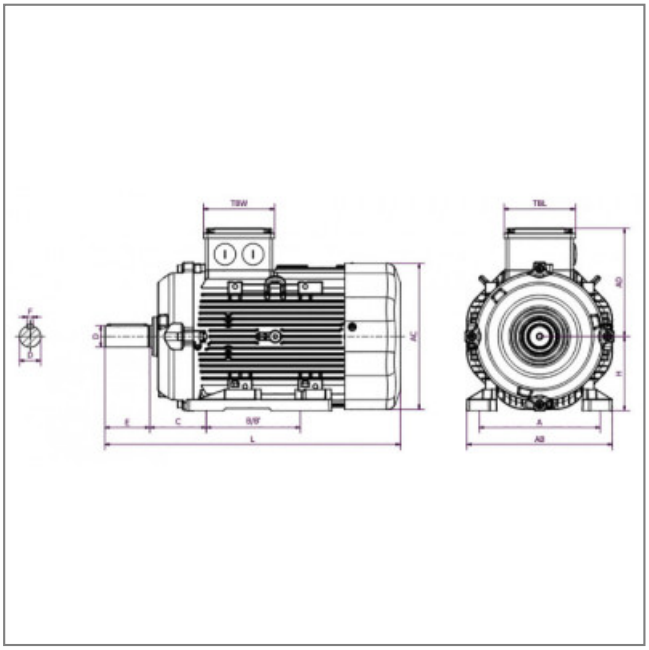
Caractéristiques :
- Hauteur de l'axe (mm) : 160
- Diamètre de l'arbre : 42
- Longueur de l'arbre (mm) : 110
- Fréquence : 50Hz
- Alimentation : 230/400V
- Type de connexion : boite à bornes
- Indice de protection : 55
- Vitesse (tours/minute) : 2958
- Intensité (ampères) : 46,1/26,6
- Puissance absorbée (watts) : 15000
- Conformité RoHs : oui
- Monté sur : roulements