S.A.S.à Conseil de Surveillance au capital de 525 000 Euros
Parc Industriel des 50 Arpents
8, square Louis Blanc
77680 ROISSY-EN-BRIE - France

Moteur W41R 132 SX2 7.5/2 B3 + ROULEMENTS - 25092246

Moteur 25092246 utilisé dans une large gamme d'application : systèmes d'automatisation et d'entrainement, machines d'emballage…

Moteur triphasé **W41R 132 SX2 7.5/2 B3 + ROULEMENTS** rendement supérieur IE3.

- IP55
- Isolation classe F
- Poids 75kg
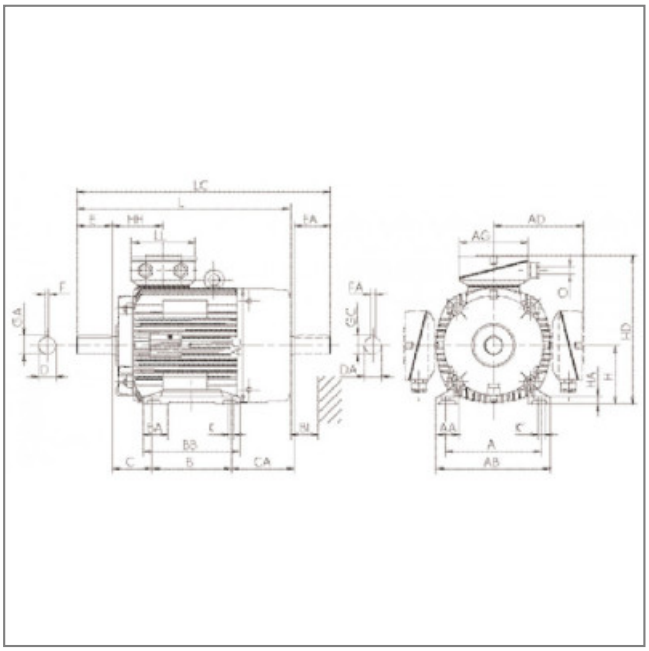
Caractéristiques :
- Diamètre de l'arbre : 38
- Longueur de l'arbre (mm) : 80
- Fréquence : 50Hz
- Alimentation : 400/690V
- Type de connexion : boite à bornes
- Indice de protection : 55
- Vitesse (tours/minute) : 2925
- Intensité (ampères) : 14-août
- Puissance absorbée (watts) : 7500
- Conformité RoHs : oui
- Monté sur : roulements