S.A.S.à Conseil de Surveillance au capital de 525 000 Euros
Parc Industriel des 50 Arpents
8, square Louis Blanc
77680 ROISSY-EN-BRIE - France

Moteur SPL 80 M6A 0.37/6 B14 - 25090377

Facilité d'utilisation pour ce moteur 25090377 dans de nombreux domaines d'activité : pompe hydraulique, machines industrielles…

Moteur triphasé asynchrone **SPL 80 M6A 0.37/6 B14** avec carcasse en aluminium et capot en tôle.

- Raccordement électrique par boîte à bornes
- IP55
- Classe d’isolation F
- Masse 13kg
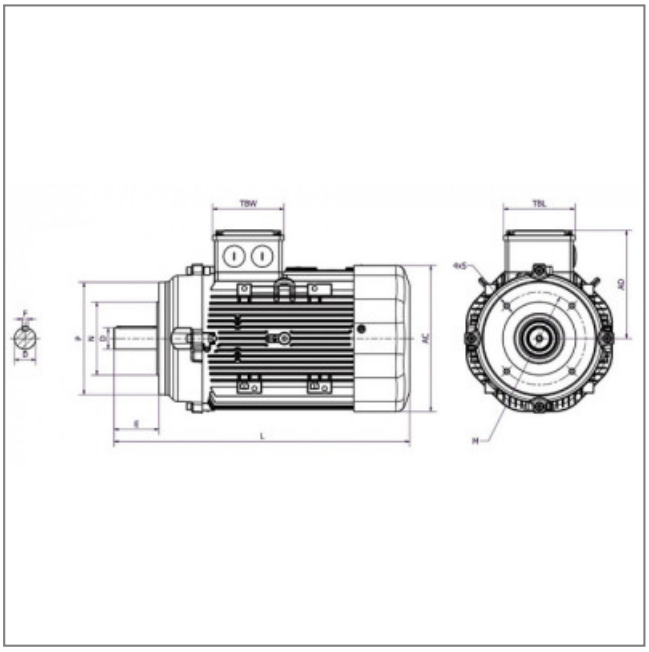
Caractéristiques :
- Hauteur de l'axe (mm) : 80
- Diamètre de l'arbre : 19
- Longueur de l'arbre (mm) : 40
- Fréquence : 50Hz
- Alimentation : 230/400V
- Type de connexion : boîte à bornes
- Indice de protection : 55
- Vitesse (tours/minute) : 935
- Intensité (ampères) : 1.00
- Puissance absorbée (watts) : 370
- Conformité RoHs : oui
- Monté sur : roulements