S.A.S.à Conseil de Surveillance au capital de 525 000 Euros
Parc Industriel des 50 Arpents
8, square Louis Blanc
77680 ROISSY-EN-BRIE - France

Ventilateur W3G400-FK11-M5 - 13530413

Ce ventilateur hélicoïde 13530413 de la marque **ebmpapst** qui supporte une utilisation intense et à long terme est employé dans le domaine des technologies de ventilation, de l'industrie automobile…

Ventilateur hélicoide EC axial sur embase carrée **W3G400-FK11-M5 ebmpapst** avec moto-hélice 5 pales faucilles en tôle d'acier ronde sertie, surmoulée avec de la matière plastique PP et pavillon avec grille de protection en tôle d'acier, zinguée et plastifiée noir.

- Isolation classe F
- IP55
- Branchement électrique câble
- Sens de rotation à gauche en regardant le rotor
- Sens d'air hélice vers fixations
- Contrôleur de température commuté en interne
- Conformité EN 61800-5-1; CE
- Homologation CSA C22.2 n° 77 + CAN/CSA-E60730-1; UL 1004-7 + 60730-1; EAC
- Masse 9,5kg

Caractéristiques :
- A économie d'énergie : oui
- Fréquence : 50Hz
- Alimentation : 400V
- Type de connexion : câble
- Débit (m3/h) : 5930
- Diamètre (hélice ou turbine) : 400
- Indice de protection : 55
- Sens de l'air : Hélice vers fixations
- Température de l'air véhiculé : de - 25° à + 60°
- Vitesse (tours/minute) : 1760
- Intensité (ampères) : 0,72
- Puissance absorbée (watts) : 452
- Conformité RoHs : oui
- Monté sur : roulements

S.A.S.à Conseil de Surveillance au capital de 525 000 Euros
Parc Industriel des 50 Arpents
8, square Louis Blanc
77680 ROISSY-EN-BRIE - France

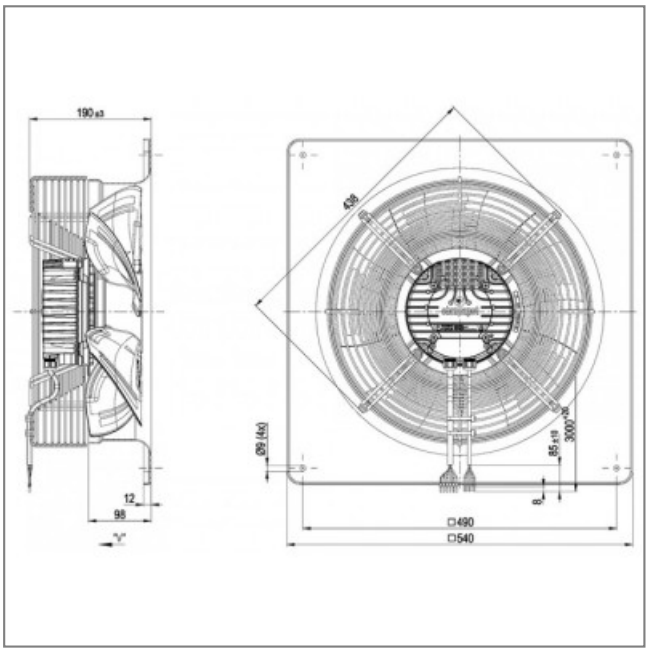

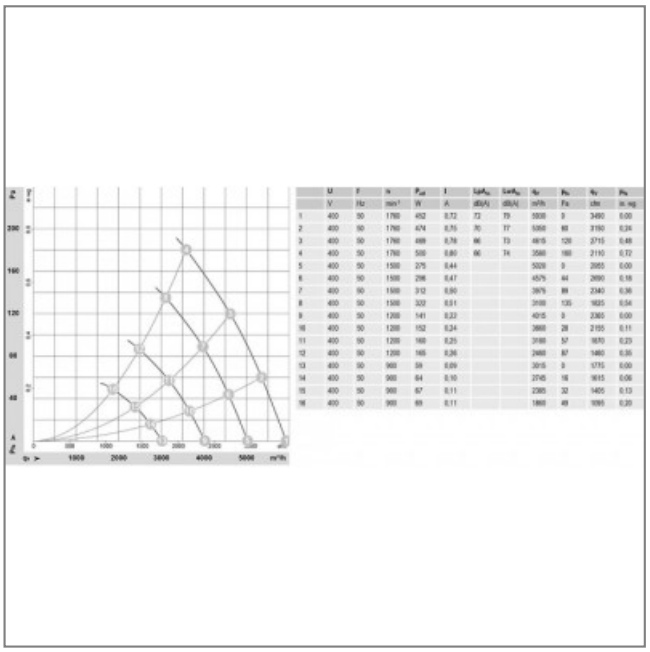

	U	f	n	P_{el}	I	L_{pA}	L_{wA}	q_v	p_{fs}	q_v	p_{fs}
	V	Hz	min⁻¹	W	A	dB(A)	dB(A)	m³/h	Pa	cfm	in. wg
1	400	50	1760	452	0,72	72	79	5008	0	3480	0,00
2	400	50	1760	474	0,75	70	77	5068	60	3150	0,24
3	400	50	1760	488	0,78	66	73	4815	120	2715	0,48
4	400	50	1760	500	0,80	66	74	3580	180	2110	0,72
5	400	50	1500	275	0,44			5028	0	2965	0,00
6	400	50	1500	298	0,47			4575	44	2690	0,18
7	400	50	1500	312	0,50			3875	89	2340	0,36
8	400	50	1500	322	0,51			3100	135	1825	0,54
9	400	50	1200	141	0,22			4015	0	2365	0,00
10	400	50	1200	152	0,24			3660	28	2155	0,11
11	400	50	1200	160	0,25			3100	57	1870	0,23
12	400	50	1200	165	0,26			2460	87	1460	0,35
13	400	50	900	59	0,09			3015	0	1775	0,00
14	400	50	900	64	0,10			2745	16	1615	0,06
15	400	50	900	67	0,11			2365	32	1405	0,13
16	400	50	900	69	0,11			1860	49	1095	0,20