S.A.S.à Conseil de Surveillance au capital de 525 000 Euros
Parc Industriel des 50 Arpents
8, square Louis Blanc
77680 ROISSY-EN-BRIE - France

Ventilateur FN050-VDK-4I-V7P1 - 11060557

Le ventilateur 11060557 **ziehl-abegg** est idéal pour les professionnels car il est multi-usages dans le domaine de la technique des machines et installations, technique des véhicules…

Ventilateur hélicoïde sur grille **FN050-VDK-4I-V7P1 ziehl-abegg** équipé d'une moto-hélice 7 pales faucilles et d'un rotor extérieur en aluminium et grille circulaire.

- Roulements à billes avec lubrification longue durée
- Raccordement électrique par boîte à bornes
- Isolation classe F
- IP54
- Protection thermique par thermo-contact
- Poids : 13,3kg

Caractéristiques :
- Fréquence : 50Hz
- Alimentation : 400V
- Type de connexion : boîte à bornes
- Débit (m3/h) : 9100
- Diamètre (hélice ou turbine) : 500
- Indice de protection : 54
- Sens de l'air : Hélice vers fixations
- Température de l'air véhiculé : de - 40° à + 70°
- Vitesse (tours/minute) : 1300/1026
- Intensité (ampères) : 1,7/0,84
- Puissance absorbée (watts) : 770/490
- Conformité RoHs : oui
- Monté sur : roulements
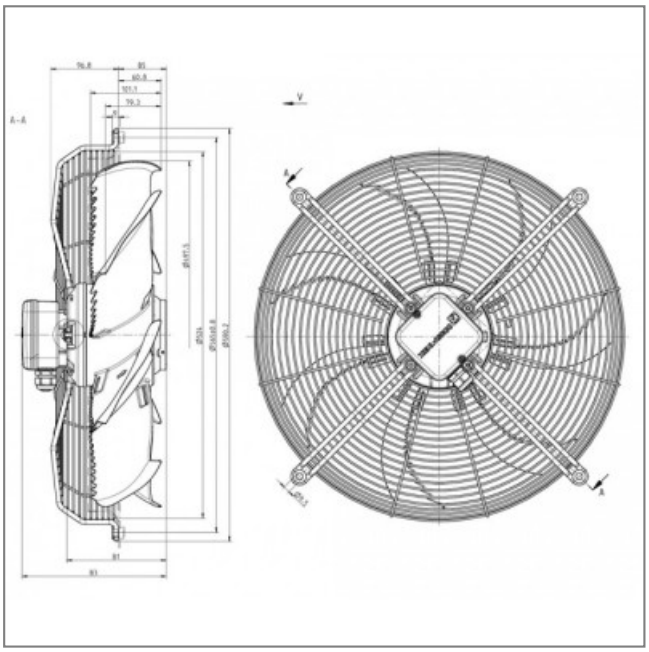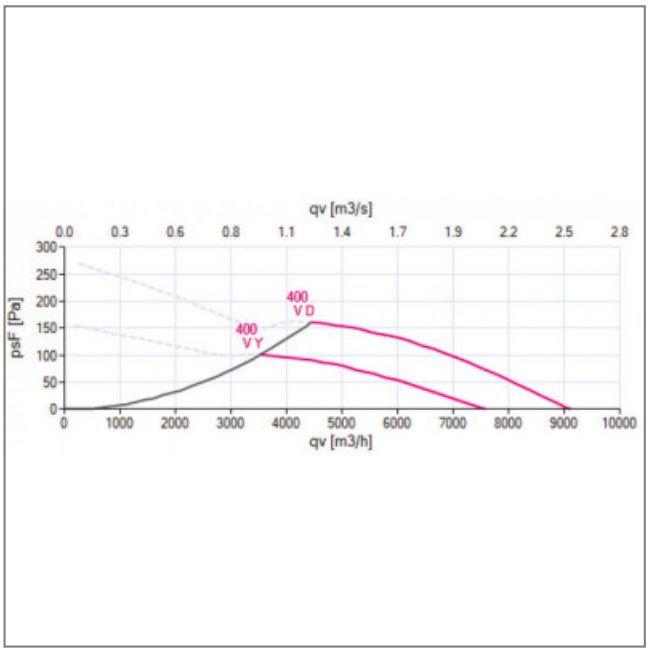
S.A.S.à Conseil de Surveillance au capital de 525 000 Euros
Parc Industriel des 50 Arpents
8, square Louis Blanc
77680 ROISSY-EN-BRIE - France