S.A.S.à Conseil de Surveillance au capital de 525 000 Euros
Parc Industriel des 50 Arpents
8, square Louis Blanc
77680 ROISSY-EN-BRIE - France

Ventilateur air chaud R2E150-AO91-01 - 13390051

Ce matériel innovant a permis à **ebm-papst** d'apporter des réponses performantes dans des secteurs aussi variés que l'électronique, électricité, froid industriel, industrie, ingénierie industrielle, climatisation, chauffage, extraction d'air, industrie agro-alimentaire ou l'élevage…

Caractéristiques :
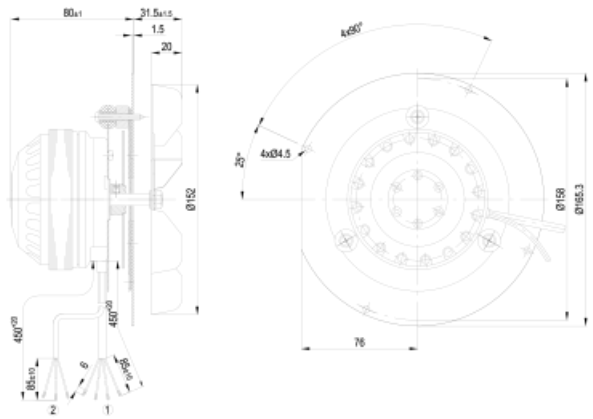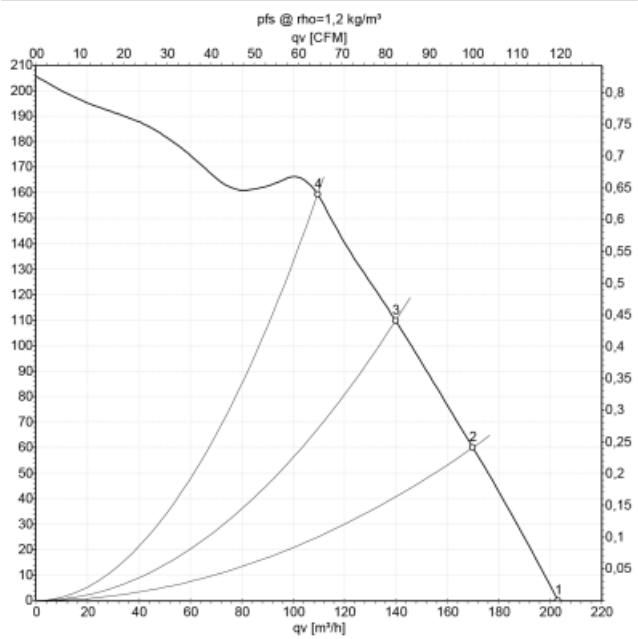
- Condensateurs (µF) : en option
- Fréquence : 50Hz
- Alimentation : 230V
- Type de connexion : câble
- Débit (m3/h) : 110-205
- Diamètre (hélice ou turbine) : 150
- Température de l'air véhiculé : de - 25° à + 75°
- Vitesse (tours/minute) : 2400
- Intensité (ampères) : 0.14
- Puissance absorbée (watts) : 32
- Conformité RoHs : Oui
- Monté sur : roulements