S.A.S.à Conseil de Surveillance au capital de 525 000 Euros
Parc Industriel des 50 Arpents
8, square Louis Blanc
77680 ROISSY-EN-BRIE - France

MOTO-TURBINE R3G180-AA05-H1 - 13630182

La mototurbine 13630182 est un ventilateur centrifuge motorisé fabriqué par ebm-papst, conçu pour des applications nécessitant une haute pression et un débit d'air modéré.

La moto-turbine R3G180-AA05-H1 de 38 pales est robuste grâce à son boitier électronique en aluminiumù moulé sous pression et sa roue en tôle d'acier zinguée :

- IP55
- Classe d'isolation F
- Sens de rotation à droite en regardant le rotor
- Conformité à la norme EN 61800-5-1 ; EN 60335-1; CE
- 4kg
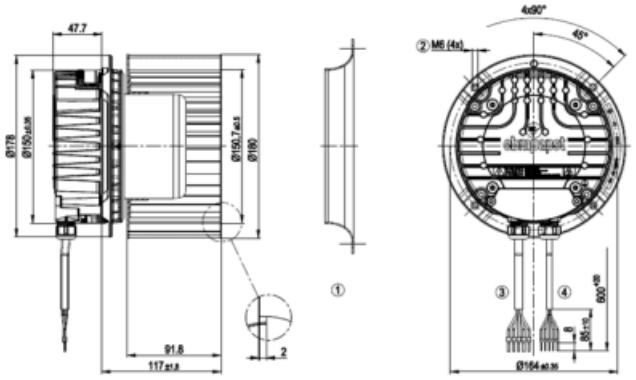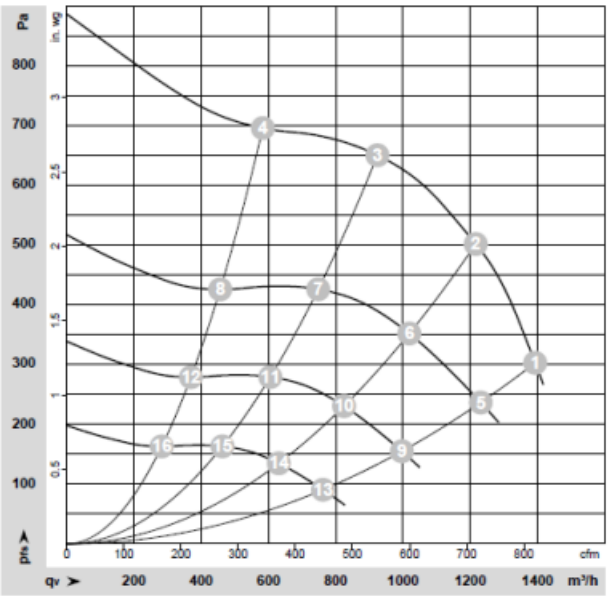
<u>Caractéristiques :</u>
- Fréquence : 50/60Hz
- Alimentation : 200/277V
- Indice de protection : 55
- Température de l'air véhiculé : de - 25° à + 50°
- Vitesse (tours/minute) : 2360
- Intensité (ampères) : 2,2
- Puissance absorbée (watts) : 500
- Monté sur : roulements