S.A.S.à Conseil de Surveillance au capital de 525 000 Euros
Parc Industriel des 50 Arpents
8, square Louis Blanc
77680 ROISSY-EN-BRIE - France

R3G250-RR01-H1 - 13630267

La moto-turbine R3G180-AA05-H1 d'**ebm-paps**t est un ventilateur centrifuge haute performance offrant un débit d'air optimal, une efficacité énergétique exceptionnelle.

Moto-turbine à réaction R3G250-RR01-H1, aspirant d'un seul côté est dotée d'une roue en plastique PA et un boîtier en aluminium roulé sous pression.

- Sens de rotation à droite vu côté rotor
- Protection thermique électronique/moteur
- Roulements à billes
- Branchement électrique câble
- Isolation classe F
- IP 55
- Conforme à la norme EN 61800-5-1/ EN60335-1 / CE
- Masse 3,9kg

Caractéristiques :
- Fréquence : 50/60Hz
- Alimentation : 230V
- Indice de protection : 55
- Température de l'air véhiculé : de - 25° à + 60°
- Vitesse (tours/minute) : 3740
- Intensité (ampères) : 2,2
- Puissance absorbée (watts) : 500
- Monté sur : roulements
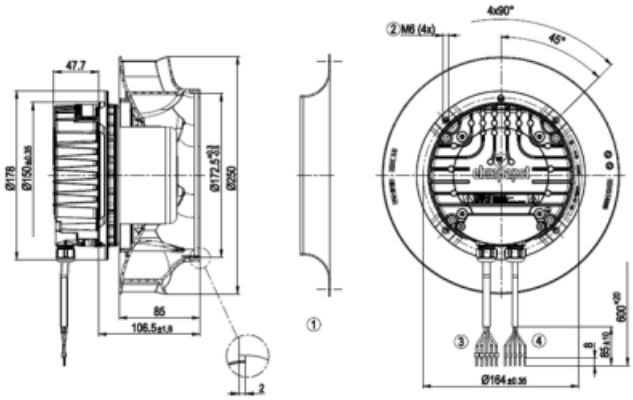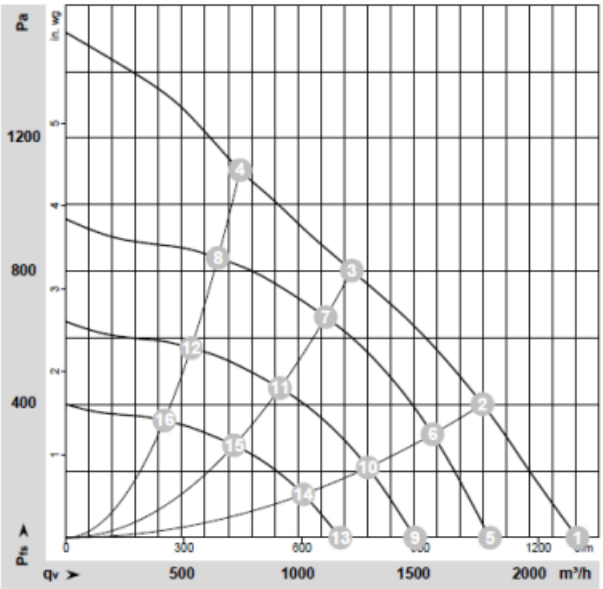
S.A.S.à Conseil de Surveillance au capital de 525 000 Euros
Parc Industriel des 50 Arpents
8, square Louis Blanc
77680 ROISSY-EN-BRIE - France