S.A.S.à Conseil de Surveillance au capital de 525 000 Euros
Parc Industriel des 50 Arpents
8, square Louis Blanc
77680 ROISSY-EN-BRIE - France

# Ventilateur hélicoïde EC072K 230V FS 1300RPM ATEX - 14530211

Ce ventilateur hélicoïde est un concentré de technologie et de performance conçu pour répondre aux exigences des applications industrielles les plus élevées.

- Classe de protection B
- Classe d'isolation H
- Norme CE
- Norme Atex
- ERP2015
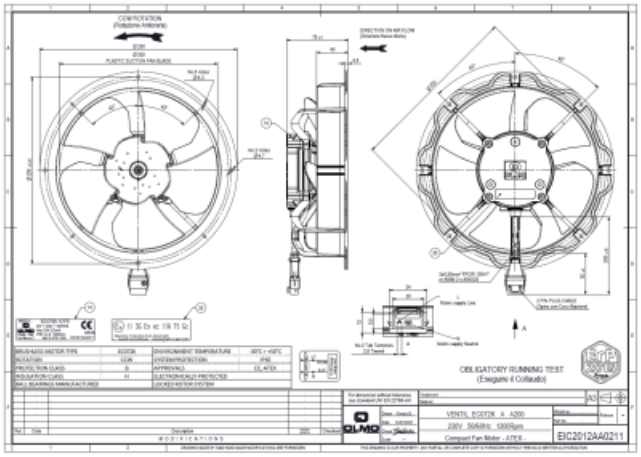
Caractéristiques :
- Homologation ATEX : Oui
- Sens de rotation : SIH
- Alimentation : 230V
- Diamètre (hélice ou turbine) : 200
- Indice de protection : 65
- Température de l'air véhiculé : de - 30° à + 50°
- Vitesse (tours/minute) : 1300