S.A.S.à Conseil de Surveillance au capital de 525 000 Euros
Parc Industriel des 50 Arpents
8, square Louis Blanc
77680 ROISSY-EN-BRIE - France

Ventilateur centrifuge DD 180-240 120-VS-M A05 - 14200181

Le ventilateur centrifuge DD 180-240 120-VS-M A05 offre une combinaison optimale de performances et d'efficacité afin de satisfaire aux standards les plus exigeants des applications industrielles. Sa conception solide et résistante assure une durabilité exceptionnelle, garantissant ainsi une longue période de fonctionnement fiable.

- Protection classe B
- Tôle galvanisée
- Aluminium
- Norme CE
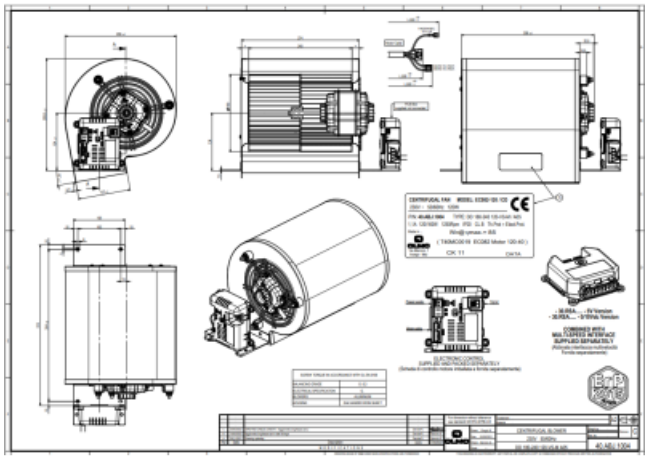
Caractéristiques :
- Puissance rendue (watts) : 120
- Fréquence : 50/60Hz
- Alimentation : 230V
- Indice de protection : 20
- Vitesse (tours/minute) : 1250
- Intensité (ampères) : 1.1