S.A.S.à Conseil de Surveillance au capital de 525 000 Euros
Parc Industriel des 50 Arpents
8, square Louis Blanc
77680 ROISSY-EN-BRIE - France

Moteur électrique 3RGB50-30-6V/14 - 12200626

Le moteur électrique 3RGB50-30-6V/14 est un moteur électrique qui s'adaptera parfaitement à vos applications. Pour plus d'information n'hésitez pas à contacter notre service technique.
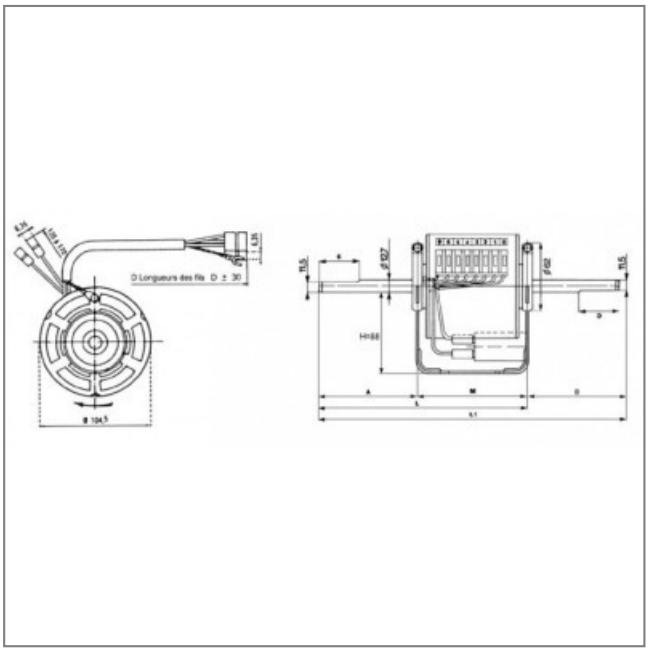
Caractéristiques :
- Diamètre de l'arbre : 12.7
- Sens de rotation : SIH
- Nombre de vitesses : 3
- Fréquence : 50/60Hz
- Alimentation : 230V
- Type de connexion : câble + cosses
- Température de l'air véhiculé : de - 30° à + 40°
- Vitesse (tours/minute) : 1100
- Intensité (ampères) : 0.53
- Puissance absorbée (watts) : 114
- Monté sur : coussinets