S.A.S.à Conseil de Surveillance au capital de 525 000 Euros
Parc Industriel des 50 Arpents
8, square Louis Blanc
77680 ROISSY-EN-BRIE - France

HPX-63-4T-1.5 / ATEX / EXII2G EX-Db - 23052819

Cet extracteur de la marque **SODECA** est idéal pour les professionnels pour travailler dans des atmosphères explosives.

Extracteur helicoïde tubulaire **HPX-63-4T-1.5 / ATEX / EXII2G EX-Db SODECA** entrainé par transmission avec ouverture de boîtier jusqu'à 180° et moteur extérieur.

- Virole en tôle d'acier, avec bande d'aluminium autour de l'hélice selon la norme EN-14986:2007
- Hélice en fonte d'aluminium
- Protecteur de courroies et poulies avec couverture de cuivre pour prévenir des étincelles
- Groupe de transmission à roulements et support en fonte
- Direction air moteur-hélice
- Isolation classe F
- Sens d'air moteur vers hélice
- Finition anticorrosif avec peinture ATEX, livre de composés ferriques. Anticorrosif en résine de polyester polymérisée à 190 ºC, dégraissage préalable avec traitement nanotechnologique sans phosphates
- Certificat ATEX sécurité antidéflagrant Ex d
- Poids : 59kg

Caractéristiques :
- Fréquence : 50Hz
- Alimentation : 230/400V
- Type de connexion : boîte à bornes
- Débit (m3/h) : 16000
- Diamètre (hélice ou turbine) : 630
- Indice de protection : 55
- Sens de l'air : Soufflant (Moteur - Hélice)
- Température de l'air véhiculé : de - 20° à + 120°
- Vitesse (tours/minute) : 1410
- Niveau sonore (décibels) : 74
- Intensité (ampères) : 5,2/3
- Puissance absorbée (watts) : 1100
- Conformité RoHs : oui
- Monté sur : roulements

Côte d'encombrement : øA = 730mm, øB = 690mm, øD = 640mm, E = 500mm, H = 950mm, øJ = 12mm, N = 12x30°
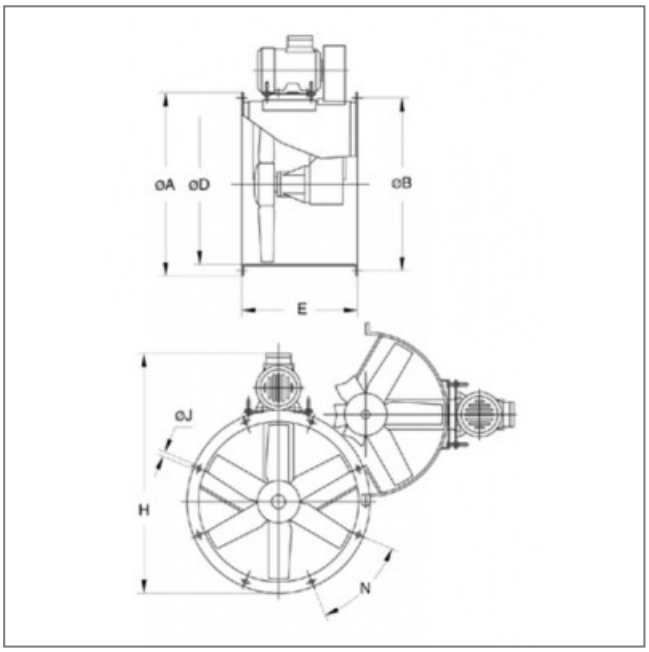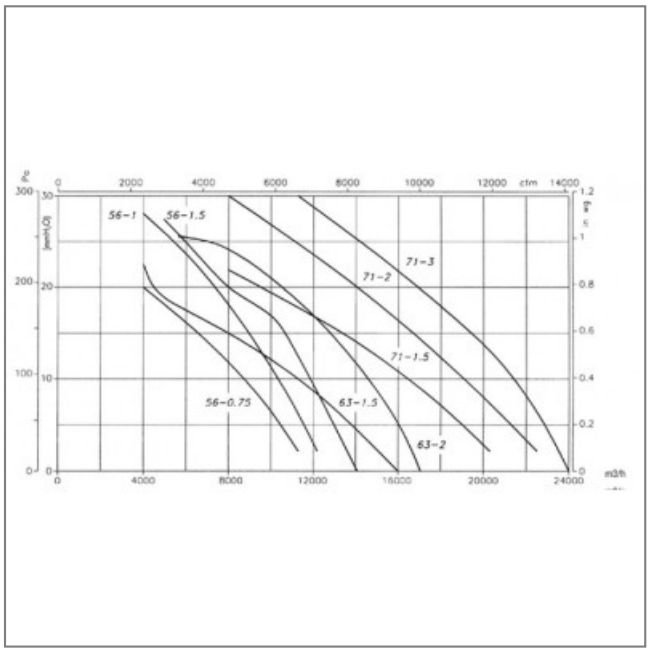
S.A.S.à Conseil de Surveillance au capital de 525 000 Euros
Parc Industriel des 50 Arpents
8, square Louis Blanc
77680 ROISSY-EN-BRIE - France