S.A.S.à Conseil de Surveillance au capital de 525 000 Euros
Parc Industriel des 50 Arpents
8, square Louis Blanc
77680 ROISSY-EN-BRIE - France

Moteur 106B-5072/4Q - 31200115

Grâce à ses caractéristiques spécifiques le moteur 31200115 **EMI** est utilisable dans de nombreuses et diverses applications.

Moteur asynchrone double arbre **106B-5072/4Q EMI**.

- sens horaire vu côté rotor
- Branchement électrique par câble
- Isolation classe B
- Roulements à billes
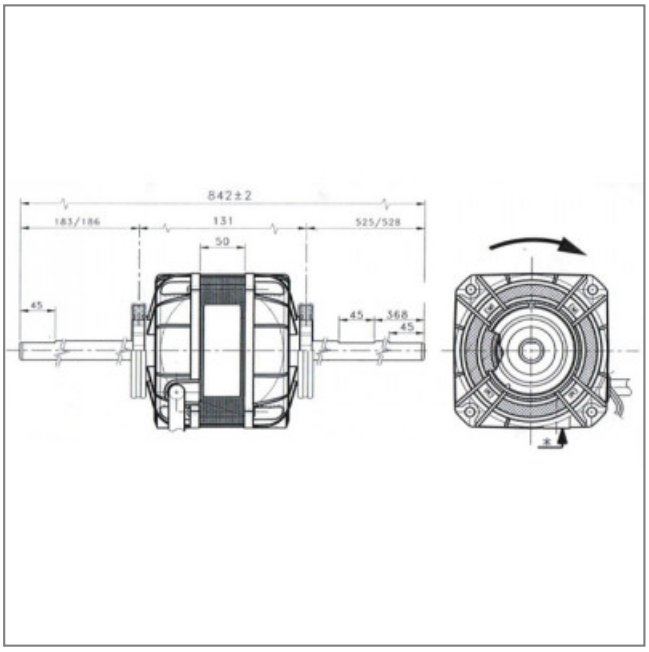
Caractéristiques :
- Diamètre de l'arbre : 12,7
- Longueur de l'arbre (mm) : 355
- Puissance rendue (watts) : 72
- Alimentation : 230V
- Type de connexion : câble
- Vitesse (tours/minute) : 1100
- Intensité (ampères) : 0,9
- Puissance absorbée (watts) : 207
- Conformité RoHs : oui
- Monté sur : roulements