S.A.S.à Conseil de Surveillance au capital de 525 000 Euros
Parc Industriel des 50 Arpents
8, square Louis Blanc
77680 ROISSY-EN-BRIE - France

Moteur CM29GTRI-1.1/0.4KW-4/6P - 25080552

La qualité de ce moteur 25080552 de la marque **LEROY SOMER** donne à vos appareils une durée de vie plus longue. Il est utilisé dans de multiples applications : condenseurs, extracteurs d'air...

Moteur asynchrone triphasé de ventilation à bossages **CM29GTRI-1.1/0.4KW-4/6P LEROY SOMER** à carter en alliage d'aluminum.

- Moteur dans le flux d'air
- Arbre phosphaté pour tenue à la corrosion
- Roulement à billes graissés à vie avec une graisse spécifique pour l'application
- Branchement électrique par boîte à bornes
- IP 55
- Isolation classe F
- Protection thermique directe incorporée
- Masse 10.5kg

Caractéristiques :
- Diamètre de l'arbre : 19
- Longueur de l'arbre (mm) : 42
- Fréquence : 50/60Hz
- Alimentation : 400V
- Type de connexion : boîte à bornes
- Indice de protection : 55
- Température de l'air véhiculé : de - 30° à + 60°
- Vitesse (tours/minute) : 1390/990
- Intensité (ampères) : 2,6/0,95
- Puissance absorbée (watts) : 1100/400
- Conformité RoHs : oui
- Monté sur : roulements

Côte d'encombrement : LB = 195mm, BB = 190mm, H = 90mm, HJ = 118mm, LJ = 90mm, J = 82,5mm, I = 42mm, II = 42mm, a = 45mm, a1 = 90mm, n = 6mm, S = M6, T = 20mm, B1 = 53mm, B2 = 31mm, B3 = 29mm, B5 = 31mm, C4 = 122mm, C6 = 31mm, D = 16h7, E = 81mm, EX = 30mm, EY = 45mm, F = 5mm, GA = 18mm, D1 = 13mm, FX = 2,15mm, FY = 76mm
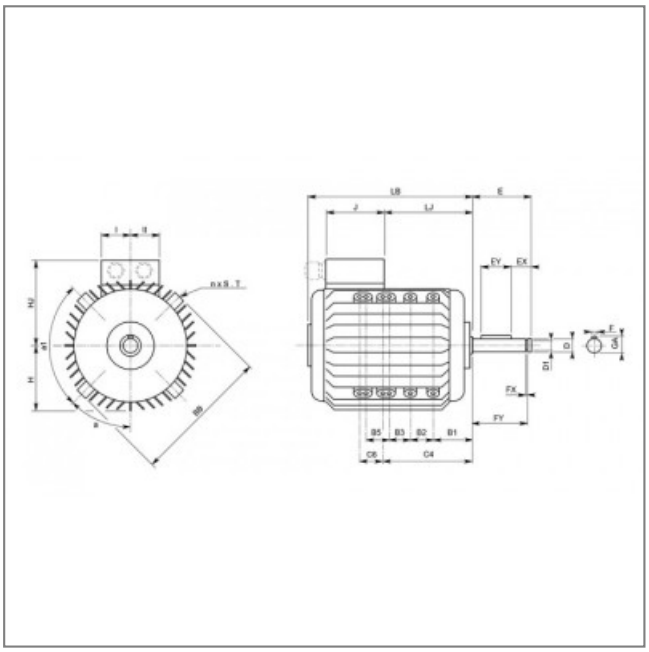
S.A.S.à Conseil de Surveillance au capital de 525 000 Euros
Parc Industriel des 50 Arpents
8, square Louis Blanc
77680 ROISSY-EN-BRIE - France