S.A.S.à Conseil de Surveillance au capital de 525 000 Euros
Parc Industriel des 50 Arpents
8, square Louis Blanc
77680 ROISSY-EN-BRIE - France

Moteur électrique ECM C 12-10-2.C0.56MP.VL.HA - 12500252

Moteur 12500252 **ELCO** utilisé dans une très large gamme d'application : armoires réfrigérées, vitrines réfrigérées…

Moteur électrique monophasé **ECM C 12-10-2.C0.56MP.VL.HA ELCO**.

- Roulements à billes
- IP65
- Isolation Classe B
- Branchement électrique câble
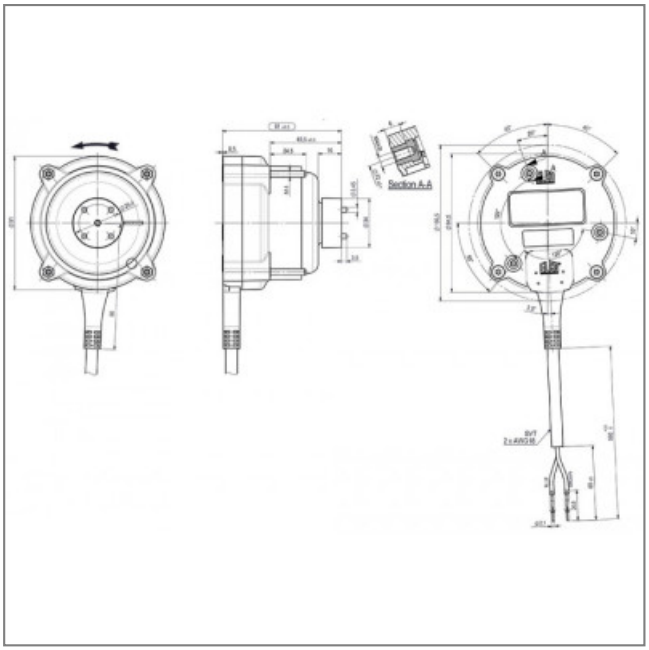
Caractéristiques :
- A économie d'énergie : oui
- Sens de rotation : SIH
- Alimentation : 230V
- Type de connexion : câble
- Indice de protection : 65
- Vitesse (tours/minute) : 1400
- Intensité (ampères) : 0,12
- Puissance absorbée (watts) : 9
- Conformité RoHs : oui
- Monté sur : roulements